Sistemi di drenaggio.

Canali in ABS

GRIDIRON®
BUILD YOUR CHANGES

GRIDIRON

CANALI IN ABS

PAG. 4
SERIE PLASTIC FLY

GRIDIRON®
BUILD YOUR CHANGES

GRIDIRON
BUILD YOUR CHANGES

CANALI IN ABS

ABS è il nome dato ad una famiglia di termoplastici. L'acronimo è derivato dai tre monomeri usati per produrre l'ABS: acrilonitrile, butadiene e stirene.
I Canali di Drenaggio Gridiron Serie Plastic Fly in ABS sono famosi per le loro proprietà: buona resistenza meccanica all'impatto e agli urti e la facilità di posa in opera.
I numerosi vantaggi ingegneristici derivanti dall'utilizzo dell'ABS sono dovuti al contributo delle proprietà di ogni suo singolo componente. L'acrilonitrile incrementa la resistenza termica e chimica e la tenacità, il butadiene fornisce la resistenza all'urto e il mantenimento delle proprietà a basso modulo, lo stirene fornisce lucentezza superficiale, rigidità e facilità di lavorazione.

VANTAGGI E CARATTERISTICHE

Riciclabilità: prodotto in plastica riciclata al 100% e a sua volta riciclabile.

Leggerezza: si trasportano grandi quantità in poco spazio.

Scabrezza: la superficie liscia e impermeabile permette all'acqua di scorrere con minor attrito.

Posa in opera: la sua leggerezza garantisce maggiori vantaggi nell'istallazione in quanto non necessita l'impiego di macchine operatrici.

Struttura geometrica: il canale assicura massima stabilità e facilità nei collegamenti, grazie alle nervature di rinforzo laterali, alla predisposizione maschio/femmina (per l'accoppiamento) e il collegamento per lo scarico.

Durata nel tempo: la composizione chimica è stata particolarmente studiata per dare maggiore garanzia e durata nel tempo resistendo ad agenti degradanti tipici come microorganismi, luce, petroli e acque reflue.

Componenti non pericolosi: Questo prodotto non corrisponde alla definizione di un materiale pericoloso come da CEE 1999/45 e successive modifiche.

CLASSI DI PORTATA

Secondo la norma UNI EN 1433

CE

A 15 • C 250 • D 400

SERIE PLASTIC FLY

CANALI IN ABS

- PLASTIC FLY 100
- PLASTIC FLY 100 LOW
- PLASTIC FLY 150
- PLASTIC FLY 150 LOW
- PLASTIC FLY 200
- PLASTIC FLY 200 LOW

CANALI IN ABS

SERIE PLASTIC FLY

SISTEMA E CARATTERISTICHE TECNICHE

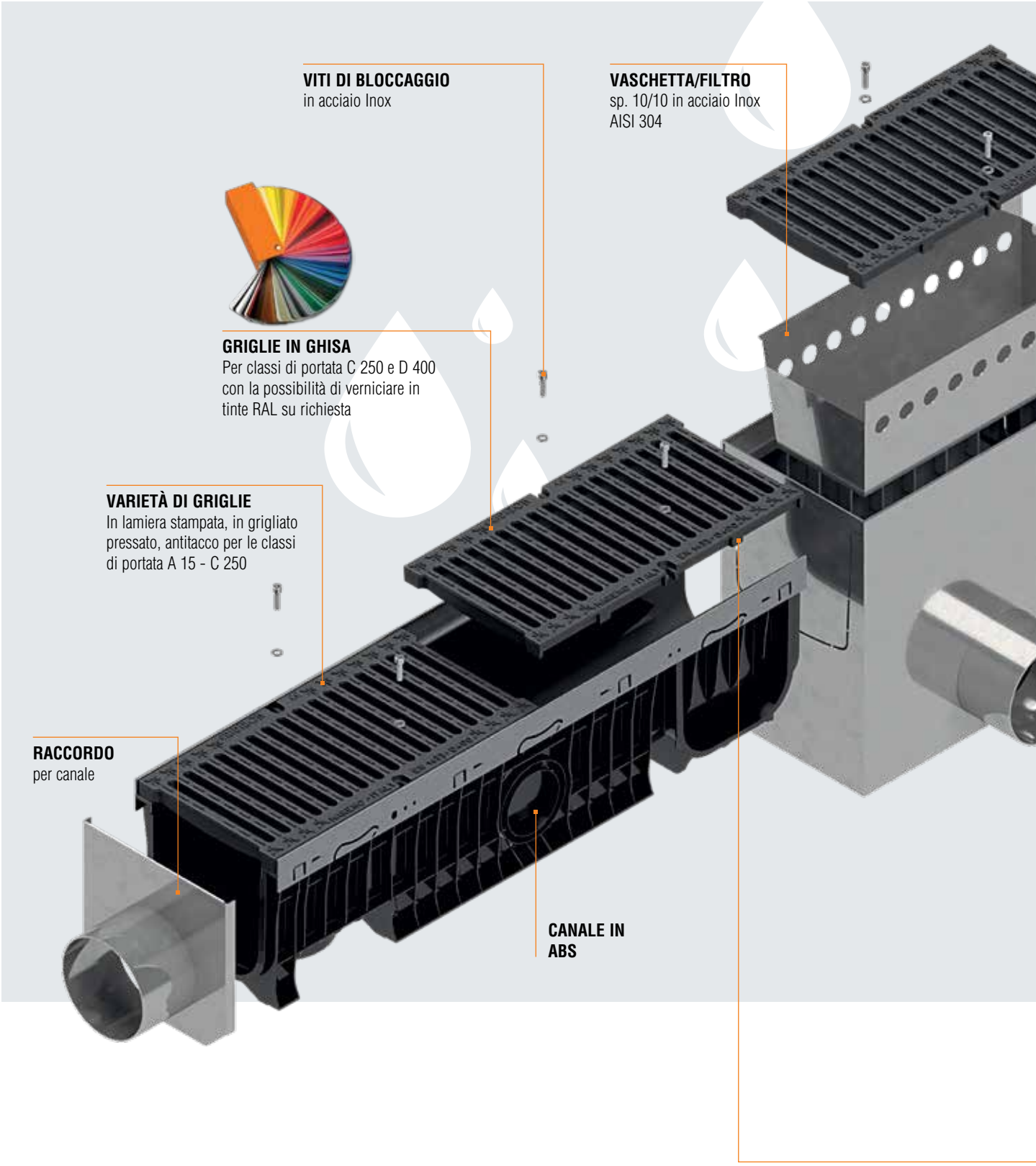

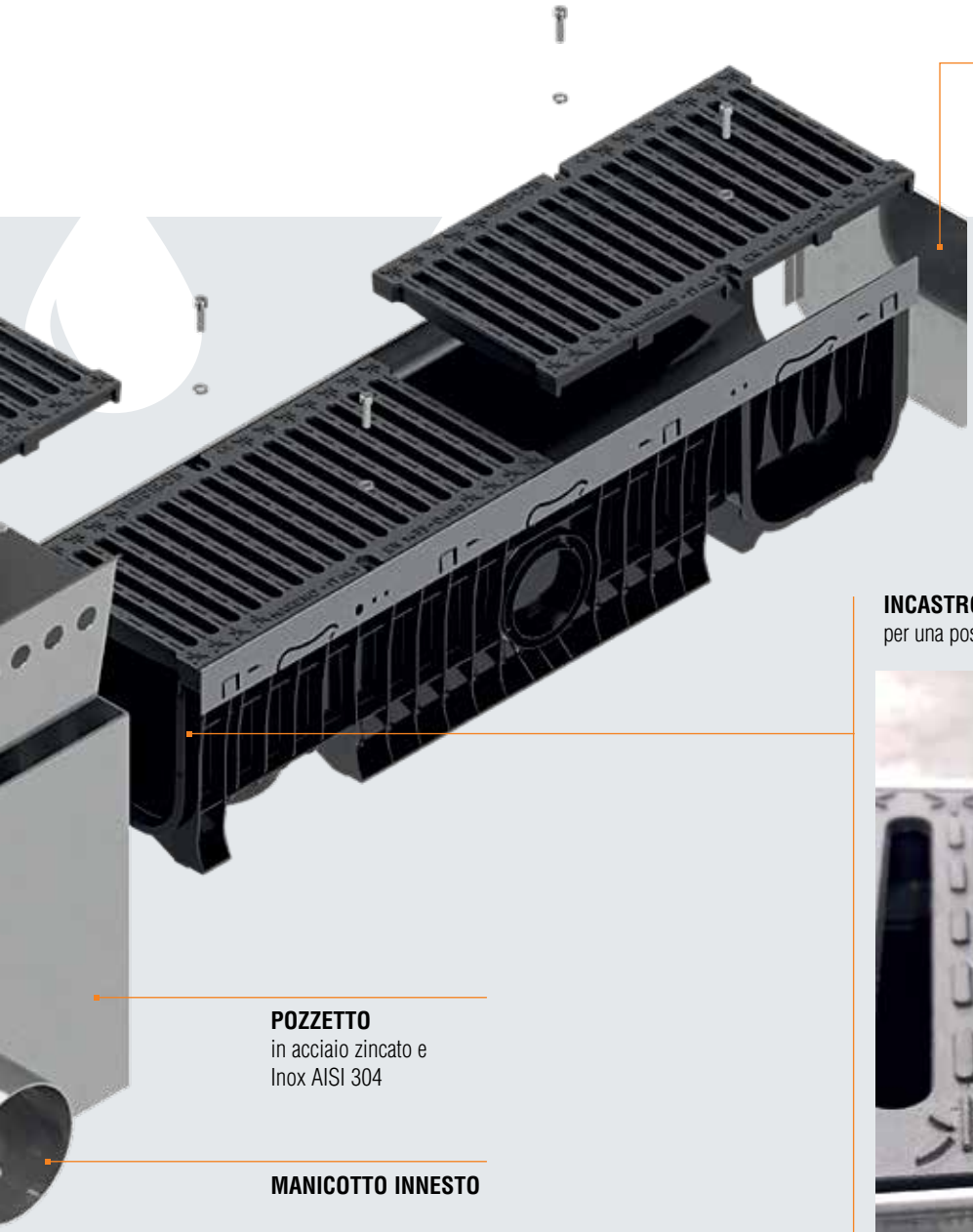

TESTATA
per canale

INCASTRO PERFETTO E STABILE
per una posa in opera facilitata e sicura

POZZETTO
in acciaio zincato e
Inox AISI 304

MANICOTTO INNESTO

GRIGLIE IN GHISA BLOCCATE AL CANALE
Le griglie in ghisa bloccate al canale sono provviste nella parte inferiore di quattro tacche in rilievo, le quali alloggiando nelle relative bugne di riferimento ricavate sul profilo salvabordo ne impediscono il movimento longitudinale.

GRIDIRON
BUILD YOUR CHANGES

CANALI IN **ABS**

PLASTIC FLY 100

Larghezza griglia 150 mm

Canale in ABS disponibile in differenti modelli per l'alloggiamento della griglia: senza profilo, con profilo in ABS o con profilo metallico, secondo Normativa UNI EN 1433.
La vendita dei canali viene effettuata esclusivamente a bancali interi ed in abbinamento alle griglie.

Dimensioni Canale Plastic Fly 100 per tipologia di profilo impiegato

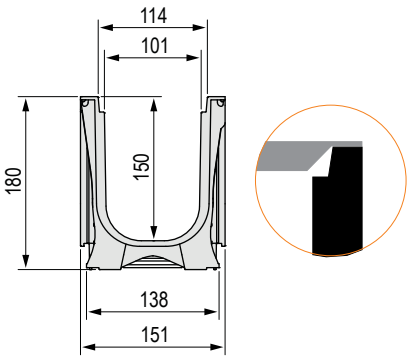

Senza profilo salvabordo
(valido solo per codice 4D00SLA)

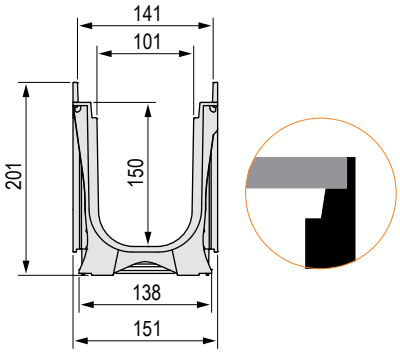

Con profilo salvabordo
IN ABS

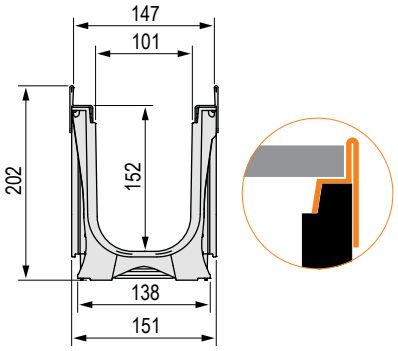

Con profilo salvabordo
IN ACCIAIO ZINCATO O INOX AISI 304

Griglie disponibili

1. Griglia autobloccante con feritoia 8mm, zincata, 12/10 **A 15**
2. Griglia con feritoia 8mm, bordata a "C" zincata o Inox, 12/10 **A 15**
3. Griglia in pressato, maglia 33x33, zincata o Inox **C 250**
4. Griglia in pressato, maglia 55x11 antitacco, zincata o Inox **C 250**
5. Griglia in pressato, maglia 33x11 antitacco, zincata o Inox **C 250**
6. Griglia in ghisa GJS500-7 **C 250** **D 400**
7. Griglia in ghisa GJS500-7 antitacco **C 250** **D 400**
8. Piastra in lamiera bugnata sp. 3, zincata o inox **C 250** **D 400**
9. Griglia in acciaio inox AISI 304, maglia 25x25 **D 400**

Canale Plastic Fly 100 completo di griglia - Lunghezza 1000 mm

SENZA PROFILO SALVABORDO

L. Canale mm	Codice	Griglia	Descrizione del canale assemblato con griglia completo di accessori	Peso kg	Classe di portata
1000	4D00SLA	1	Canale completo di Griglia autobloccante in lamiera stampata a ponte 12/10 zincata	4,19	**A 15**

CON PROFILO SALVABORDO IN ABS

L. Canale mm	Codice	Griglia	Descrizione del canale assemblato con griglia completo di accessori	Peso kg	Classe di portata
1000	4D01SLC	2	Canale completo di Griglia in lamiera stampata 12/10 zincata bordata a "C"	4,28	**A 15**
	4D01SG1	3	Canale completo di Griglia in pressato bordata a "C" 20x2-10x2 33x33 zincata a caldo	5,00	**C 250**
	4D01SG2	4	Canale completo di Griglia in pressato bordata a "C" 20x2-10x2 55x11 antitacco zincata a caldo	5,70	
	4D01SG3	5	Canale completo di Griglia in pressato bordata a "C" 20x2-10x2 33x11 antitacco zincata a caldo	6,27	
	4D01SGS	6	Canale completo di 2 Griglie in ghisa GJS500-7	10,36	
	4D01SGSA	7	Canale completo di 2 Griglie in ghisa GJS500-7 antitacco	12,42	
	4D01SP	8	Canale completo di Piastra Cieca in lamiera bugnata sp. 3 zincata a caldo rinforzata	12,71	

CON PROFILO SALVABORDO ZINCATO

L. Canale mm	Codice	Griglia	Descrizione del canale assemblato con griglia completo di accessori	Peso kg	Classe di portata
1000	4D02SLC	2	Canale completo di Griglia in lamiera stampata 12/10 zincata bordata a "C"	6,85	A 15
	4D02SG1	3	Canale completo di Griglia in pressato bordata a "C" 20x2-10x2 33x33 zincata a caldo	7,57	C 250
	4D02SG2	4	Canale completo di Griglia in pressato bordata a "C" 20x2-10x2 55x11 antitacco zincata a caldo	8,27	
	4D02SG3	5	Canale completo di Griglia in pressato bordata a "C" 20x2-10x2 33x11 antitacco zincata a caldo	8,84	
	4D02SGS	6	Canale completo di 2 Griglie in ghisa GJS500-7	12,93	D 400
	4D02SGSA	7	Canale completo di 2 Griglie in ghisa GJS500-7 antitacco	14,99	
	4D02SP	8	Canale completo di Piastra Cieca in lamiera bugnata sp. 3 zincata a caldo rinforzata	15,28	

CON PROFILO SALVABORDO IN ACCIAIO INOX AISI 304

L. Canale mm	Codice	Griglia	Descrizione del canale assemblato con griglia completo di accessori	Peso kg	Classe di portata
1000	4D03SLCI	2	Canale completo di Griglia in lamiera stampata 12/10 Inox AISI 304 bordata a "C"	6,91	A 15
	4D03SX1	3	Canale completo di Griglia in pressato bordata 20x2-10x2 33x33 AISI 304	8,58	C 250
	4D03SX2	4	Canale completo di Griglia in pressato bordata 20x2-10x2 55x11 antitacco AISI 304	8,83	
	4D03SX3	5	Canale completo di Griglia in pressato bordata 20x2-10x2 33x11 antitacco AISI 304	8,63	
	4D03SPI	8	Canale completo di Piastra Cieca in lamiera bugnata sp. 3 inox AISI 304 rinforzata	15,28	D 400
	4D03SX4	9	Canale completo di Griglia in pressato bordata 20x3-10x2 25x25 AISI 304	9,39	

Accessori Canale Plastic Fly 100

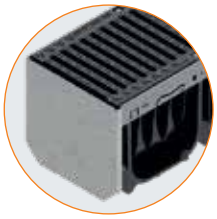
Testata per canali

Raccordi per canale

Kit di ancoraggio

Codice	Descrizione	Peso kg
4D00TI	Testata in lamiera inox AISI 304 spess.15/10 per canale Plastic Fly 100 senza profilo	0,48
4D01TI	Testata in lamiera inox AISI 304 spess.15/10 per canale Plastic Fly 100 con profilo	0,52
4D00RI	Raccordo in lamiera inox AISI 304 15/10 per canale Plastic Fly 100 senza profilo, Ø89 mm	1,15
4D01RI	Raccordo in lamiera inox AISI 304 spessore 15/10 per canale Plastic Fly 100 con profilo, Ø89 mm	1,23
4D00K	Kit di ancoraggio per griglie zincate	0,02
4D00V	Kit di ancoraggio per le griglie inox, ghisa, piastre zincate e inox	0,02

Canale Plastic Fly 100 senza griglia - Lunghezza 1000 mm

L. Canale mm	Codice	Descrizione	Passaggio acqua mm	Sezione di scolo cm²	Peso kg	Pezzi bancale
1000	4D00S	Canale in ABS Plastic Fly 100	100	142	2,21	42
	4D01S	Canale in ABS Plastic Fly 100 con profilo salvabordo in ABS	100	142	2,46	42
	4D02S	Canale in ABS Plastic Fly 100 con profilo salvabordo zincato	100	142	5,03	42
	4D03S	Canale in ABS Plastic Fly 100 con profilo inox AISI 304	100	142	5,03	42

CANALI IN ABS

PLASTIC FLY 100 CON COPERTURA THIN

(per canali con profilo ABS, zincati e inox)

FESSURA CENTRALE

Canale in ABS con profili in ABS, zincati e in acciaio inox, secondo Normativa UNI EN 1433.
La vendita dei canali viene effettuata esclusivamente a bancali interi ed in abbinamento alle griglie.

Dimensioni Canale Plastic Fly 100

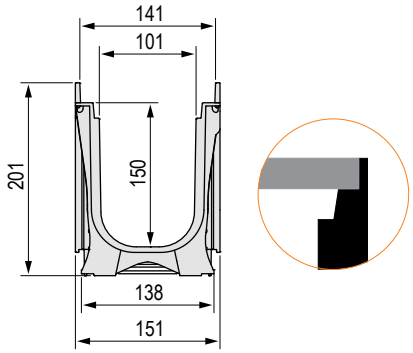

Con profilo salvabordo
IN ABS

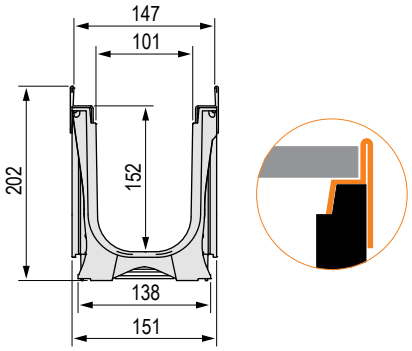

Con profilo salvabordo
IN ACCIAIO ZINCATO O INOX AISI 304

Coperture Thin disponibili

NB: Disponibile su richiesta con fessura antitacco 10 mm ed in acciaio inox AISI 316

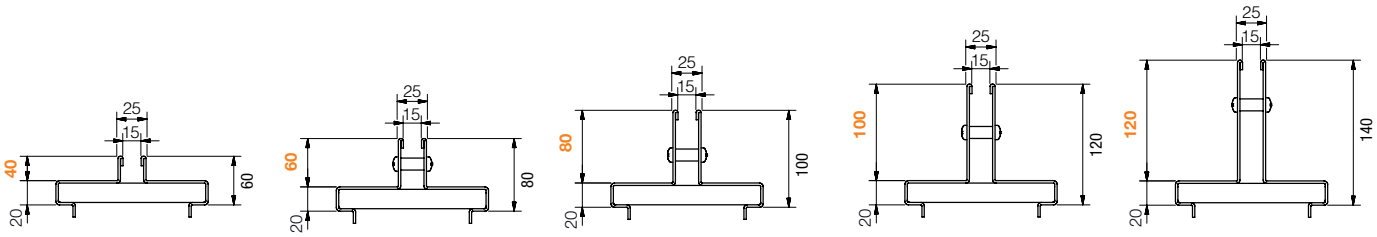

Canale Plastic Fly 100 senza griglia - Lunghezza 1000

L. Canale mm	Codice	Descrizione	Passaggio acqua mm	Sezione di scolo cm²	Peso kg	Pezzi bancale
1000	4D01S	Canale in ABS Plastic Fly 100 con profilo salva-bordo ABS	100	142	2,46	sfuso
	4D02S	Canale in ABS Plastic Fly 100 con profilo salva-bordo zincato	100	142	5,03	sfuso
	4D03S	Canale in ABS Plastic Fly 100 con profilo inox AISI 304	100	142	5,03	sfuso

Coperture Thin con fessura centrale - Larghezza fessura 15 mm

ZINCATE

NB: La copertura Thin viene fornita sfusa

L. copertura mm	Codice	Descrizione	Altezza fessura mm	Peso kg	Classe di portata
1000	4G02T0	Copertura Thin centrale zincata a caldo sp. 20/10	40	5,28	C 250
	4G02T	Copertura Thin centrale zincata a caldo sp. 20/10	60	5,91	
	4G02T1	Copertura Thin centrale zincata a caldo sp. 20/10	80	6,54	D 400
	4G02T2	Copertura Thin centrale zincata a caldo sp. 20/10	100	7,17	
	4G02T3	Copertura Thin centrale zincata a caldo sp. 20/10	120	7,29	
500	4G05T0	Copertura Thin centrale zincata a caldo sp. 20/10	40	2,63	C 250
	4G05T	Copertura Thin centrale zincata a caldo sp. 20/10	60	2,95	
	4G05T1	Copertura Thin centrale zincata a caldo sp. 20/10	80	3,27	D 400
	4G05T2	Copertura Thin centrale zincata a caldo sp. 20/10	100	3,58	
	4G05T3	Copertura Thin centrale zincata a caldo sp. 20/10	120	3,90	

IN ACCIAIO INOX AISI 304

NB: La copertura Thin viene fornita sfusa

L. copertura mm	Codice	Descrizione	Altezza fessura mm	Peso kg	Classe di portata
1000	4G03I0	Copertura Thin centrale in **acciaio inox AISI 304** sp. 20/10	40	5,28	C 250
	4G03I	Copertura Thin centrale in **acciaio inox AISI 304** sp. 20/10	60	5,91	
	4G03I1	Copertura Thin centrale in **acciaio inox AISI 304** sp. 20/10	80	6,54	D 400
	4G03I2	Copertura Thin centrale in **acciaio inox AISI 304** sp. 20/10	100	7,17	
	4G03I3	Copertura Thin centrale in **acciaio inox AISI 304** sp. 20/10	120	7,29	
500	4G05I0	Copertura Thin centrale in **acciaio inox AISI 304** sp. 20/10	40	2,63	C 250
	4G05I	Copertura Thin centrale in **acciaio inox AISI 304** sp. 20/10	60	2,95	
	4G05I1	Copertura Thin centrale in **acciaio inox AISI 304** sp. 20/10	80	3,27	D 400
	4G05I2	Copertura Thin centrale in **acciaio inox AISI 304** sp. 20/10	100	3,58	
	4G05I3	Copertura Thin centrale in **acciaio inox AISI 304** sp. 20/10	120	3,90	

Vaschette di ispezione per copertura Thin con fessura centrale - Larghezza fessura 15 mm

ZINCATE

NB: La vaschetta Thin viene fornita sfusa

L. vaschetta mm	Codice	Descrizione	Altezza fessura mm	Peso kg	Classe di portata
500	4G02V0	Vaschetta di ispezione per copertura Thin centrale zincata	40	3,97	C 250
	4G02V	Vaschetta di ispezione per copertura Thin centrale zincata	60	4,72	
	4G02V1	Vaschetta di ispezione per copertura Thin centrale zincata	80	5,46	D 400
	4G02V2	Vaschetta di ispezione per copertura Thin centrale zincata	100	6,20	
	4G02V3	Vaschetta di ispezione per copertura Thin centrale zincata	120	6,94	

IN ACCIAIO INOX AISI 304

NB: La vaschetta Thin viene fornita sfusa

L. vaschetta mm	Codice	Descrizione	Altezza fessura mm	Peso kg	Classe di portata
500	4G03V0	Vaschetta di ispezione per copertura Thin centrale in **acciaio inox AISI 304**	40	3,97	C 250
	4G03V	Vaschetta di ispezione per copertura Thin centrale in **acciaio inox AISI 304**	60	4,72	
	4G03V1	Vaschetta di ispezione per copertura Thin centrale in **acciaio inox AISI 304**	80	5,46	D 400
	4G03V2	Vaschetta di ispezione per copertura Thin centrale in **acciaio inox AISI 304**	100	6,20	
	4G03V3	Vaschetta di ispezione per copertura Thin centrale in **acciaio inox AISI 304**	120	6,94	

Accessori per coperture Thin

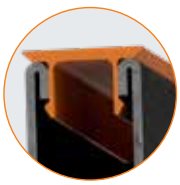

Codice	Descrizione
S4505TP5	Chiusura in PVC per copertura thin feritoia da 15mm, lunghezza = 500mm
S4505TP	Chiusura in PVC per copertura thin feritoia da 15mm, lunghezza = 1000mm

CANALI IN ABS

PLASTIC FLY 100 CON COPERTURA THIN

(per canali con profilo ABS, zincati e inox)

FESSURA LATERALE

Canale in ABS con profili in ABS, zincati e in acciaio inox, secondo Normativa UNI EN 1433.
La vendita dei canali viene effettuata esclusivamente a bancali interi ed in abbinamento alle griglie.

Dimensioni Canale Plastic Fly 100

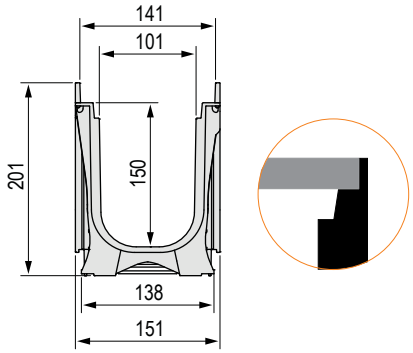

Con profilo salvabordo
IN ABS

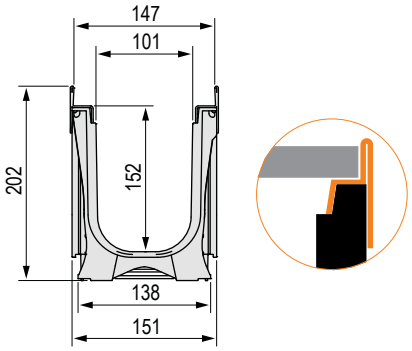

Con profilo salvabordo
IN ACCIAIO ZINCATO O INOX AISI 304

Coperture Thin disponibili

NB: Disponibile su richiesta con fessura antitacco 10 mm ed in acciaio inox AISI 316

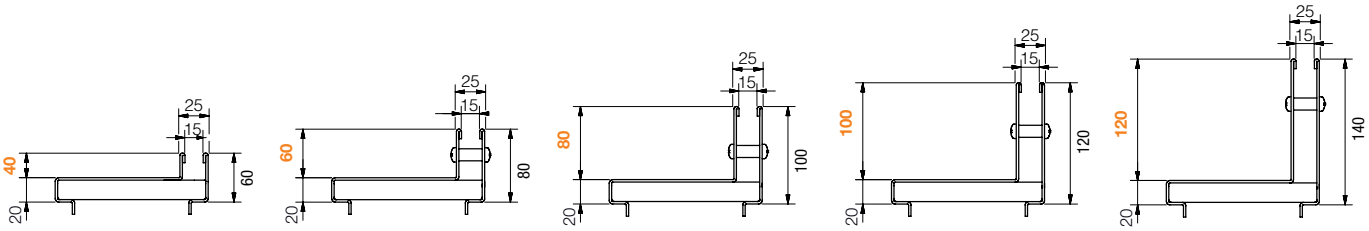

Canale Plastic Fly 100 senza griglia - Lunghezza 1000

L. Canale mm	Codice	Descrizione	Passaggio acqua mm	Sezione di scolo cm²	Peso kg	Pezzi bancale
1000	4D01S	Canale in ABS Plastic Fly 100 con profilo salva-bordo ABS	100	142	2,46	sfuso
	4D02S	Canale in ABS Plastic Fly 100 con profilo salva-bordo zincato	100	142	5,03	sfuso
	4D03S	Canale in ABS Plastic Fly 100 con profilo inox AISI 304	100	142	5,03	sfuso

Coperture Thin con fessura laterale - Larghezza fessura 15 mm

ZINCATE

NB: La copertura Thin viene fornita sfusa

L. copertura mm	Codice	Descrizione	Altezza fessura mm	Peso kg	Classe di portata
1000	4G02L0	Copertura Thin laterale zincata a caldo sp. 20/10	40	5,28	C 250
	4G02L	Copertura Thin laterale zincata a caldo sp. 20/10	60	5,91	
	4G02L1	Copertura Thin laterale zincata a caldo sp. 20/10	80	6,54	D 400
	4G02L2	Copertura Thin laterale zincata a caldo sp. 20/10	100	7,17	
	4G02L3	Copertura Thin laterale zincata a caldo sp. 20/10	120	7,29	
500	4G05L0	Copertura Thin laterale zincata a caldo sp. 20/10	40	2,63	C 250
	4G05L	Copertura Thin laterale zincata a caldo sp. 20/10	60	2,95	
	4G05L1	Copertura Thin laterale zincata a caldo sp. 20/10	80	3,27	D 400
	4G05L2	Copertura Thin laterale zincata a caldo sp. 20/10	100	3,58	
	4G05L3	Copertura Thin laterale zincata a caldo sp. 20/10	120	3,90	
IN ACCIAIO INOX AISI 304					NB: La copertura Thin viene fornita sfusa
1000	4G03IL0	Copertura Thin laterale in **acciaio inox AISI 304** sp. 20/10	40	5,28	C 250
	4G03IL	Copertura Thin laterale in **acciaio inox AISI 304** sp. 20/10	60	5,91	
	4G03IL1	Copertura Thin laterale in **acciaio inox AISI 304** sp. 20/10	80	6,54	D 400
	4G03IL2	Copertura Thin laterale in **acciaio inox AISI 304** sp. 20/10	100	7,17	
	4G03IL3	Copertura Thin laterale in **acciaio inox AISI 304** sp. 20/10	120	7,29	
500	4G05IL0	Copertura Thin laterale in **acciaio inox AISI 304** sp. 20/10	40	2,63	C 250
	4G05IL	Copertura Thin laterale in **acciaio inox AISI 304** sp. 20/10	60	2,95	
	4G05IL1	Copertura Thin laterale in **acciaio inox AISI 304** sp. 20/10	80	3,27	D 400
	4G05IL2	Copertura Thin laterale in **acciaio inox AISI 304** sp. 20/10	100	3,58	
	4G05IL3	Copertura Thin laterale in **acciaio inox AISI 304** sp. 20/10	120	3,90	

Vaschette di ispezione per copertura Thin con fessura laterale - Larghezza fessura 15 mm

ZINCATE

NB: La vaschetta Thin viene fornita sfusa

L. vaschetta mm	Codice	Descrizione	Altezza fessura mm	Peso kg	Classe di portata
500	4G02VL0	Vaschetta di ispezione per copertura Thin laterale zincata	40	3,97	C 250
	4G02VL	Vaschetta di ispezione per copertura Thin laterale zincata	60	4,72	
	4G02VL1	Vaschetta di ispezione per copertura Thin laterale zincata	80	5,46	D 400
	4G02VL2	Vaschetta di ispezione per copertura Thin laterale zincata	100	6,20	
	4G02VL3	Vaschetta di ispezione per copertura Thin laterale zincata	120	6,94	
IN ACCIAIO INOX AISI 304					NB: La vaschetta Thin viene fornita sfusa
500	4G05VLI0	Vaschetta di ispezione per copertura Thin laterale in **acciaio inox AISI 304**	40	3,97	C 250
	4G05VLI	Vaschetta di ispezione per copertura Thin laterale in **acciaio inox AISI 304**	60	4,72	
	4G05VLI1	Vaschetta di ispezione per copertura Thin laterale in **acciaio inox AISI 304**	80	5,46	D 400
	4G05VLI2	Vaschetta di ispezione per copertura Thin laterale in **acciaio inox AISI 304**	100	6,20	
	4G05VLI3	Vaschetta di ispezione per copertura Thin laterale in **acciaio inox AISI 304**	120	6,94	

Accessori per coperture Thin

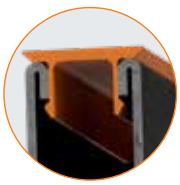

Codice	Descrizione
S4505TP5	Chiusura in PVC per copertura thin feritoia da 15mm, lunghezza = 500mm
S4505TP	Chiusura in PVC per copertura thin feritoia da 15mm, lunghezza = 1000mm

GRIDIRON
BUILD YOUR CHANGES

CANALI IN **ABS**

PLASTIC FLY 100 Low

Larghezza griglia 150 mm

Canale in ABS disponibile in differenti modelli per l'alloggiamento della griglia: senza profilo, con profilo in ABS o con profilo metallico, secondo Normativa UNI EN 1433.
La vendita dei canali viene effettuata esclusivamente a bancali interi ed in abbinamento alle griglie.

Dimensioni Canale Plastic Fly 100 Low per tipologia di profilo impiegato

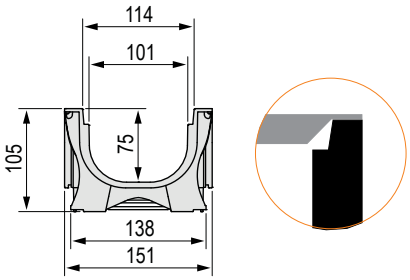

Senza profilo salvabordo
(valido solo per codice 4D0ASLA)

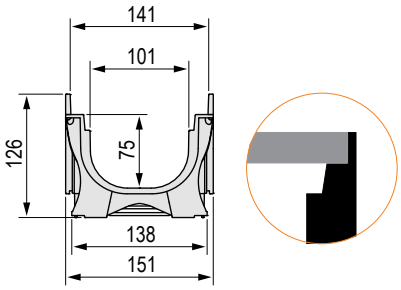

Con profilo salvabordo
IN ABS

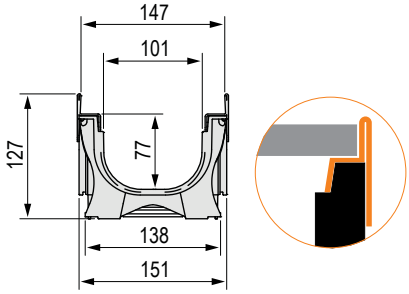

Con profilo salvabordo
IN ACCIAIO ZINCATO O INOX AISI 304

Griglie disponibili

1. Griglia autobloccante con feritoia 8mm, zincata, 12/10 **A 15**
2. Griglia con feritoia 8mm, bordata a "C" zincata o Inox, 12/10 **A 15**
3. Griglia in pressato, maglia 33x33, zincata o Inox **C 250**
4. Griglia in pressato, maglia 55x11 antitacco, zincata o Inox **C 250**
5. Griglia in pressato, maglia 33x11 antitacco, zincata o Inox **C 250**
6. Griglia in ghisa GJS500-7 **C 250** **D 400**
7. Griglia in ghisa GJS500-7 antitacco **C 250** **D 400**
8. Piastra in lamiera bugnata sp. 3, zincata o inox **C 250** **D 400**
9. Griglia in acciaio inox AISI 304, maglia 25x25 **D 400**

Canale Plastic Fly 100 Low completo di griglia - Lunghezza 1000 mm

SENZA PROFILO SALVABORDO

L. Canale mm	Codice	Griglia	Descrizione del canale assemblato con griglia completo di accessori	Peso kg	Classe di portata
1000	4D0ASLA	1	Canale completo di Griglia autobloccante in lamiera stampata a ponte 12/10 zincata	3,58	**A 15**

CON PROFILO SALVABORDO IN ABS

L. Canale mm	Codice	Griglia	Descrizione del canale assemblato con griglia completo di accessori	Peso kg	Classe di portata
1000	4D0BSLC	2	Canale completo di Griglia in lamiera stampata 12/10 zincata bordata a "C"	3,58	**A 15**
	4D0BSG1	3	Canale completo di Griglia in pressato bordata a "C" 20x2-10x2 33x33 zincata a caldo	4,30	**C 250**
	4D0BSG2	4	Canale completo di Griglia in pressato bordata a "C" 20x2-10x2 55x11 antitacco zincata a caldo	5,02	
	4D0BSG3	5	Canale completo di Griglia in pressato bordata a "C" 20x2-10x2 33x11 antitacco zincata a caldo	5,58	
	4D0BSGS	6	Canale completo di 2 Griglie in ghisa GJS500-7	9,66	
	4D0BSGSA	7	Canale completo di 2 Griglie in ghisa GJS500-7 antitacco	11,72	
	4D0BSP	8	Canale completo di Piastra Cieca in lamiera bugnata sp. 3 zincata a caldo rinforzata	12,01	

CON PROFILO SALVABORDO ZINCATO

L. Canale mm	Codice	Griglia	Descrizione del canale assemblato con griglia completo di accessori	Peso kg	Classe di portata
1000	4D0CSLC	2	Canale completo di Griglia in lamiera stampata 12/10 zincata bordata a "C"	6,24	A 15
	4D0CSG1	3	Canale completo di Griglia in pressato bordata a "C" 20x2-10x2 33x33 zincata a caldo	6,96	C 250
	4D0CSG2	4	Canale completo di Griglia in pressato bordata a "C" 20x2-10x2 55x11 antitacco zincata a caldo	7,66	
	4D0CSG3	5	Canale completo di Griglia in pressato bordata a "C" 20x2-10x2 33x11 antitacco zincata a caldo	8,23	
	4D0CSGS	6	Canale completo di 2 Griglie in ghisa GJS500-7	12,32	D 400
	4D0CSGSA	7	Canale completo di 2 Griglie in ghisa GJS500-7 antitacco	14,38	
	4D0CSP	8	Canale completo di Piastra Cieca in lamiera bugnata sp. 3 zincata a caldo rinforzata	14,67	

CON PROFILO SALVABORDO IN ACCIAIO INOX AISI 304

L. Canale mm	Codice	Griglia	Descrizione del canale assemblato con griglia completo di accessori	Peso kg	Classe di portata
1000	4D0DSLCI	2	Canale completo di Griglia in lamiera stampata 12/10 Inox AISI 304 bordata a "C"	6,3	A 15
	4D0DSX1	3	Canale completo di Griglia in pressato bordata 20x2-10x2 33x33 AISI 304	7,97	C 250
	4D0DSX2	4	Canale completo di Griglia in pressato bordata 20x2-10x2 55x11 antitacco AISI 304	8,22	
	4D0DSX3	5	Canale completo di Griglia in pressato bordata 20x2-10x2 33x11 antitacco AISI 304	8,02	
	4D0DSPI	8	Canale completo di Piastra Cieca in lamiera bugnata sp. 3 inox AISI 304 rinforzata	14,67	D 400
	4D0DSX4	9	Canale completo di Griglia in pressato bordata 20x3-10x2 25x25 AISI 304	8,78	

Accessori Canale Plastic Fly 100 Low

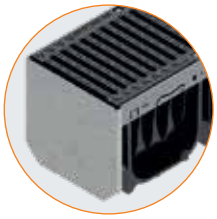
Testata per canali

Raccordi per canale

Kit di ancoraggio

Codice	Descrizione	Peso kg
4D0ATI	Testata in lamiera inox AISI 304 spess.15/10 per canale Plastic Fly 100 Low senza profilo	0,20
4D0BTI	Testata in lamiera inox AISI 304 spess.15/10 per canale Plastic Fly 100 Low con profilo	0,32
4D0ARI	Raccordo in lamiera inox AISI 304 15/10 per canale Plastic Fly 100 Low senza profilo, Ø60 mm	0,48
4D0BRI	Raccordo in lamiera inox AISI 304 spessore 15/10 per canale Plastic Fly 100 Low con profilo, Ø89 mm	0,48
4D00K	Kit di ancoraggio per griglie zincate	0,02
4D00V	Kit di ancoraggio per le griglie in inox, ghisa, piastre zincate e inox	0,02

Canale Plastic Fly 100 Low senza griglia - Lunghezza 1000 mm

L. Canale mm	Codice	Descrizione	Passaggio acqua mm	Sezione di scolo cm²	Peso kg	Pezzi bancale
1000	4D0AS	Canale in ABS Plastic Fly 100 Low	100	69	1,6	78
	4D0BS	Canale in ABS Plastic Fly 100 Low con profilo salvabordo in ABS	100	69	1,76	78
	4D0CS	Canale in ABS Plastic Fly 100 Low con profilo salvabordo zincato	100	69	4,42	78
	4D0DS	Canale in ABS Plastic Fly 100 Low con profilo inox AISI 304	100	69	4,42	78

CANALI IN ABS

PLASTIC FLY 100 Low CON COPERTURA THIN

(per canali con profilo ABS, zincati e inox)

FESSURA CENTRALE

Canale in ABS con profili in ABS, zincati e in acciaio inox, secondo Normativa UNI EN 1433.
La vendita dei canali viene effettuata esclusivamente a bancali interi ed in abbinamento alle griglie.

Dimensioni Canale Plastic Fly 100 Low

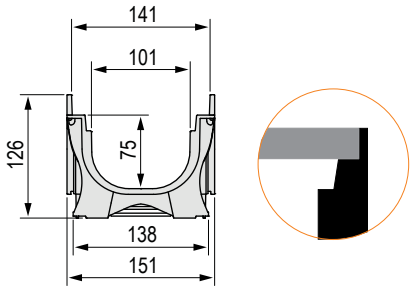

Con profilo salvabordo
IN ABS

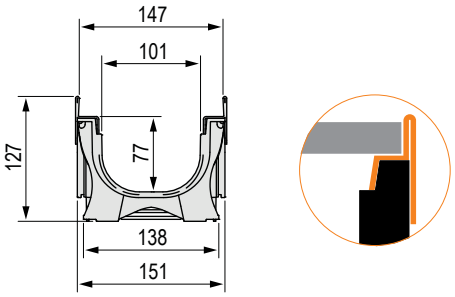

Con profilo salvabordo
IN ACCIAIO ZINCATO O INOX AISI 304

Coperture Thin disponibili

NB: Disponibile su richiesta con fessura antitacco 10 mm ed in acciaio inox AISI 316

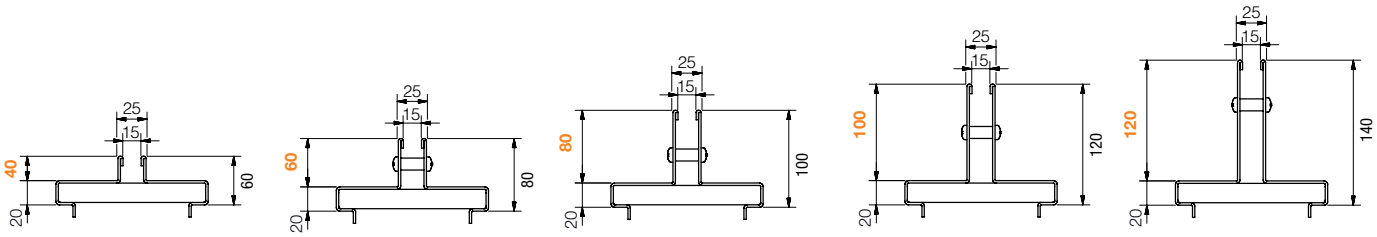

Canale Plastic Fly 100 Low senza griglia - Lunghezza 1000

L. Canale mm	Codice	Descrizione	Passaggio acqua mm	Sezione di scolo cm²	Peso kg	Pezzi bancale
1000	4D0BS	Canale in ABS Plastic Fly 100 Low con profilo salvabordo ABS	100	69	1,76	sfuso
	4D0CS	Canale in ABS Plastic Fly 100 Low con profilo salvabordo zincato	100	69	4,42	sfuso
	4D0DS	Canale in ABS Plastic Fly 100 Low con profilo inox AISI 304	100	69	4,42	sfuso

Coperture Thin con fessura centrale - Larghezza fessura 15 mm

ZINCATE

NB: La copertura Thin viene fornita sfusa

L. copertura mm	Codice	Descrizione	Altezza fessura mm	Peso kg	Classe di portata
1000	4G02T0	Copertura Thin centrale zincata a caldo sp. 20/10	40	5,28	C 250
	4G02T	Copertura Thin centrale zincata a caldo sp. 20/10	60	5,91	
	4G02T1	Copertura Thin centrale zincata a caldo sp. 20/10	80	6,54	D 400
	4G02T2	Copertura Thin centrale zincata a caldo sp. 20/10	100	7,17	
	4G02T3	Copertura Thin centrale zincata a caldo sp. 20/10	120	7,29	
500	4G05T0	Copertura Thin centrale zincata a caldo sp. 20/10	40	2,63	C 250
	4G05T	Copertura Thin centrale zincata a caldo sp. 20/10	60	2,95	
	4G05T1	Copertura Thin centrale zincata a caldo sp. 20/10	80	3,27	D 400
	4G05T2	Copertura Thin centrale zincata a caldo sp. 20/10	100	3,58	
	4G05T3	Copertura Thin centrale zincata a caldo sp. 20/10	120	3,90	

IN ACCIAIO INOX AISI 304

NB: La copertura Thin viene fornita sfusa

1000	4G03I0	Copertura Thin centrale in **acciaio inox AISI 304** sp. 20/10	40	5,28	C 250
	4G03I	Copertura Thin centrale in **acciaio inox AISI 304** sp. 20/10	60	5,91	
	4G03I1	Copertura Thin centrale in **acciaio inox AISI 304** sp. 20/10	80	6,54	D 400
	4G03I2	Copertura Thin centrale in **acciaio inox AISI 304** sp. 20/10	100	7,17	
	4G03I3	Copertura Thin centrale in **acciaio inox AISI 304** sp. 20/10	120	7,29	
500	4G05I0	Copertura Thin centrale in **acciaio inox AISI 304** sp. 20/10	40	2,63	C 250
	4G05I	Copertura Thin centrale in **acciaio inox AISI 304** sp. 20/10	60	2,95	
	4G05I1	Copertura Thin centrale in **acciaio inox AISI 304** sp. 20/10	80	3,27	D 400
	4G05I2	Copertura Thin centrale in **acciaio inox AISI 304** sp. 20/10	100	3,58	
	4G05I3	Copertura Thin centrale in **acciaio inox AISI 304** sp. 20/10	120	3,90	

Vaschette di ispezione per copertura Thin con fessura centrale - Larghezza fessura 15 mm

ZINCATE

NB: La vaschetta Thin viene fornita sfusa

L. vaschetta mm	Codice	Descrizione	Altezza fessura mm	Peso kg	Classe di portata
500	4G02V0	Vaschetta di ispezione per copertura Thin centrale zincata	40	3,97	C 250
	4G02V	Vaschetta di ispezione per copertura Thin centrale zincata	60	4,72	
	4G02V1	Vaschetta di ispezione per copertura Thin centrale zincata	80	5,46	D 400
	4G02V2	Vaschetta di ispezione per copertura Thin centrale zincata	100	6,20	
	4G02V3	Vaschetta di ispezione per copertura Thin centrale zincata	120	6,94	

IN ACCIAIO INOX AISI 304

NB: La vaschetta Thin viene fornita sfusa

500	4G03V0	Vaschetta di ispezione per copertura Thin centrale in **acciaio inox AISI 304**	40	3,97	C 250
	4G03V	Vaschetta di ispezione per copertura Thin centrale in **acciaio inox AISI 304**	60	4,72	
	4G03V1	Vaschetta di ispezione per copertura Thin centrale in **acciaio inox AISI 304**	80	5,46	D 400
	4G03V2	Vaschetta di ispezione per copertura Thin centrale in **acciaio inox AISI 304**	100	6,20	
	4G03V3	Vaschetta di ispezione per copertura Thin centrale in **acciaio inox AISI 304**	120	6,94	

Accessori per coperture Thin

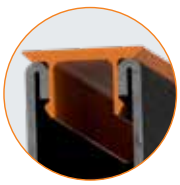

Codice	Descrizione
S4505TP5	Chiusura in PVC per copertura thin feritoia da 15mm, lunghezza = 500mm
S4505TP	Chiusura in PVC per copertura thin feritoia da 15mm, lunghezza = 1000mm

CANALI IN ABS

PLASTIC FLY 100 Low CON COPERTURA THIN

(per canali con profilo ABS, zincati e inox)

FESSURA LATERALE

Canale in ABS con profili in ABS, zincati e in acciaio inox, secondo Normativa UNI EN 1433.
La vendita dei canali viene effettuata esclusivamente a bancali interi ed in abbinamento alle griglie.

Dimensioni Canale Plastic Fly 100 Low

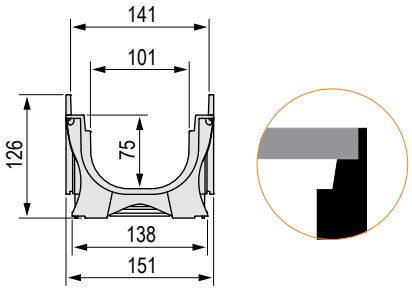

Con profilo salvabordo
IN ABS

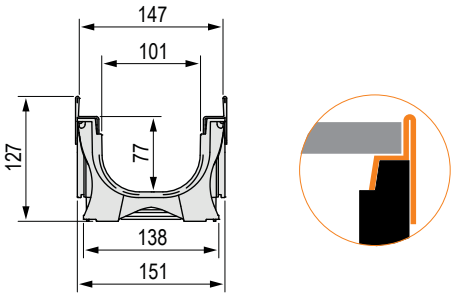

Con profilo salvabordo
IN ACCIAIO ZINCATO O INOX AISI 304

Coperture Thin disponibili

NB: Disponibile su richiesta con fessura antitacco 10 mm ed in acciaio inox AISI 316

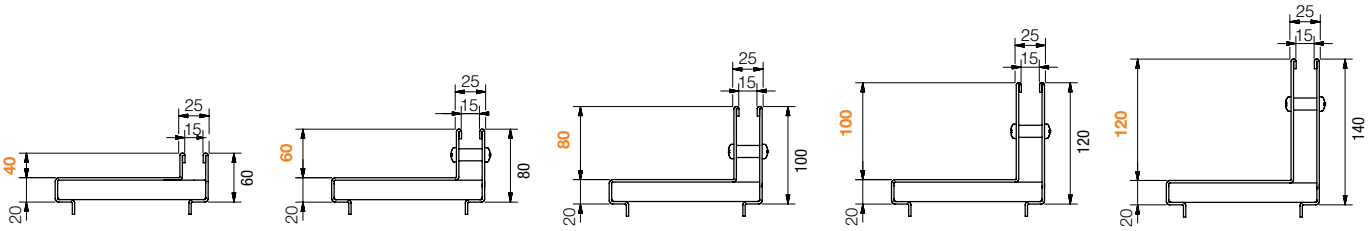

Canale Plastic Fly 100 Low senza griglia - Lunghezza 1000

L. Canale mm	Codice	Descrizione	Passaggio acqua mm	Sezione di scolo cm²	Peso kg	Pezzi bancale
1000	4D0BS	Canale in ABS Plastic Fly 100 Low con profilo salvabordo ABS	100	69	2,46	sfuso
	4D0CS	Canale in ABS Plastic Fly 100 Low con profilo salvabordo zincato	100	69	5,03	sfuso
	4D0DS	Canale in ABS Plastic Fly 100 Low con profilo inox AISI 304	100	69	5,03	sfuso

Coperture Thin con fessura laterale - Larghezza fessura 15 mm

ZINCATE

NB: La copertura Thin viene fornita sfusa

L. copertura mm	Codice	Descrizione	Altezza fessura mm	Peso kg	Classe di portata
1000	4G02L0	Copertura Thin laterale zincata a caldo sp. 20/10	40	5,28	C 250
	4G02L	Copertura Thin laterale zincata a caldo sp. 20/10	60	5,91	
	4G02L1	Copertura Thin laterale zincata a caldo sp. 20/10	80	6,54	D 400
	4G02L2	Copertura Thin laterale zincata a caldo sp. 20/10	100	7,17	
	4G02L3	Copertura Thin laterale zincata a caldo sp. 20/10	120	7,29	
500	4G05L0	Copertura Thin laterale zincata a caldo sp. 20/10	40	2,63	C 250
	4G05L	Copertura Thin laterale zincata a caldo sp. 20/10	60	2,95	
	4G05L1	Copertura Thin laterale zincata a caldo sp. 20/10	80	3,27	D 400
	4G05L2	Copertura Thin laterale zincata a caldo sp. 20/10	100	3,58	
	4G05L3	Copertura Thin laterale zincata a caldo sp. 20/10	120	3,90	

IN ACCIAIO INOX AISI 304

NB: La copertura Thin viene fornita sfusa

L. copertura mm	Codice	Descrizione	Altezza fessura mm	Peso kg	Classe di portata
1000	4G03IL0	Copertura Thin laterale in **acciaio inox AISI 304** sp. 20/10	40	5,28	C 250
	4G03IL	Copertura Thin laterale in **acciaio inox AISI 304** sp. 20/10	60	5,91	
	4G03IL1	Copertura Thin laterale in **acciaio inox AISI 304** sp. 20/10	80	6,54	D 400
	4G03IL2	Copertura Thin laterale in **acciaio inox AISI 304** sp. 20/10	100	7,17	
	4G03IL3	Copertura Thin laterale in **acciaio inox AISI 304** sp. 20/10	120	7,29	
500	4G05IL0	Copertura Thin laterale in **acciaio inox AISI 304** sp. 20/10	40	2,63	C 250
	4G05IL	Copertura Thin laterale in **acciaio inox AISI 304** sp. 20/10	60	2,95	
	4G05IL1	Copertura Thin laterale in **acciaio inox AISI 304** sp. 20/10	80	3,27	D 400
	4G05IL2	Copertura Thin laterale in **acciaio inox AISI 304** sp. 20/10	100	3,58	
	4G05IL3	Copertura Thin laterale in **acciaio inox AISI 304** sp. 20/10	120	3,90	

Vaschette di ispezione per copertura Thin con fessura laterale - Larghezza fessura 15 mm

ZINCATE

NB: La vaschetta Thin viene fornita sfusa

L. vaschetta mm	Codice	Descrizione	Altezza fessura mm	Peso kg	Classe di portata
500	4G02VL0	Vaschetta di ispezione per copertura Thin laterale zincata	40	3,97	C 250
	4G02VL	Vaschetta di ispezione per copertura Thin laterale zincata	60	4,72	
	4G02VL1	Vaschetta di ispezione per copertura Thin laterale zincata	80	5,46	D 400
	4G02VL2	Vaschetta di ispezione per copertura Thin laterale zincata	100	6,20	
	4G02VL3	Vaschetta di ispezione per copertura Thin laterale zincata	120	6,94	

IN ACCIAIO INOX AISI 304

NB: La vaschetta Thin viene fornita sfusa

L. vaschetta mm	Codice	Descrizione	Altezza fessura mm	Peso kg	Classe di portata
500	4G05VLI0	Vaschetta di ispezione per copertura Thin laterale in acciaio inox AISI 304	40	3,97	C 250
	4G05VLI	Vaschetta di ispezione per copertura Thin laterale in acciaio inox AISI 304	60	4,72	
	4G05VLI1	Vaschetta di ispezione per copertura Thin laterale in acciaio inox AISI 304	80	5,46	D 400
	4G05VLI2	Vaschetta di ispezione per copertura Thin laterale in acciaio inox AISI 304	100	6,20	
	4G05VLI3	Vaschetta di ispezione per copertura Thin laterale in acciaio inox AISI 304	120	6,94	

Accessori per coperture Thin

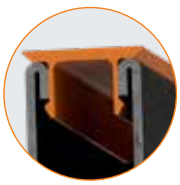

Codice	Descrizione
S4505TP5	Chiusura in PVC per copertura thin feritoia da 15mm, lunghezza = 500mm
S4505TP	Chiusura in PVC per copertura thin feritoia da 15mm, lunghezza = 1000mm

GRIDIRON
BUILD YOUR CHANGES

CANALI IN ABS

PLASTIC FLY 150

Larghezza griglia 200 mm

Canale in ABS disponibile in differenti modelli per l'alloggiamento della griglia: senza profilo, con profilo in ABS o con profilo metallico, secondo Normativa UNI EN 1433.
La vendita dei canali viene effettuata esclusivamente a bancali interi ed in abbinamento alle griglie.

Dimensioni Canale Plastic Fly 150 per tipologia di profilo impiegato

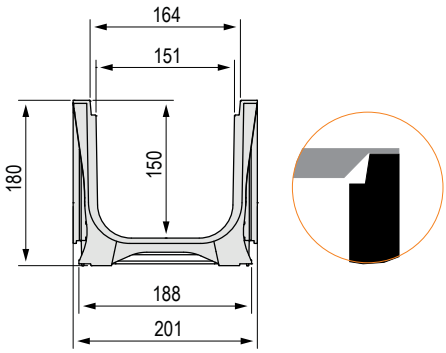

Senza profilo salvabordo
(valido solo per codice 4D10SLA)

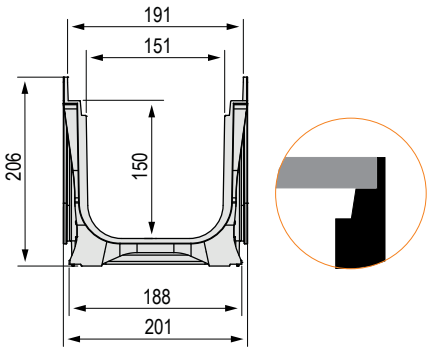

Con profilo salvabordo
IN ABS

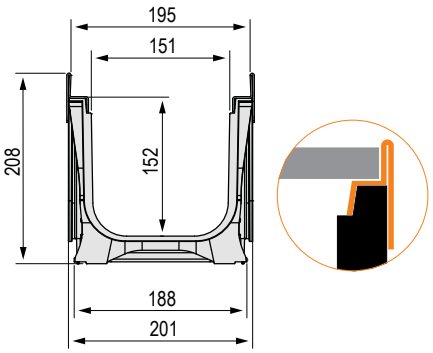

Con profilo salvabordo
IN ACCIAIO ZINCATO O INOX AISI 304

Griglie disponibili

1. Griglia autobloccante con feritoia 8mm, zincata, 12/10 **A 15**
2. Griglia con feritoia 8mm, bordata a "C" zincata o Inox, 12/10 **A 15**
3. Griglia in pressato, maglia 33x33, zincata o Inox **C 250**
4. Griglia in pressato, maglia 55x11 antitacco, zincata o Inox **C 250**
5. Griglia in pressato, maglia 33x11 antitacco, zincata o Inox **C 250**
6. Griglia in ghisa GJS500-7 **C 250** **D 400**
7. Griglia in ghisa GJS500-7 antitacco **C 250** **D 400**
8. Piastra in lamiera bugnata sp. 3, zincata o inox **C 250** **D 400**
9. Griglia in acciaio inox AISI 304, maglia 25x25 **D 400**

Canale Plastic Fly 150 completo di griglia - Lunghezza 1000 mm

SENZA PROFILO SALVABORDO

L. Canale mm	Codice	Griglia	Descrizione del canale assemblato con griglia completo di accessori	Peso kg	Classe di portata
1000	4D10SLA	1	Canale completo di Griglia autobloccante in lamiera stampata a ponte 12/10 zincata	4,88	**A 15**

CON PROFILO SALVABORDO IN ABS

L. Canale mm	Codice	Griglia	Descrizione del canale assemblato con griglia completo di accessori	Peso kg	Classe di portata
1000	4D11SLC	2	Canale completo di Griglia in lamiera stampata 12/10 zincata bordata a "C"	5,00	**A 15**
	4D11SG1	3	Canale completo di Griglia in pressato bordata a "C" 25x2-10x2 33x33 zincata a caldo	6,55	**C 250**
	4D11SG2	4	Canale completo di Griglia in pressato bordata a "C" 25x2-10x2 55x11 antitacco zincata a caldo	7,18	
	4D11SG3	5	Canale completo di Griglia in pressato bordata a "C" 25x2-10x2 33x11 antitacco zincata a caldo	8,14	
	4D11SGS	6	Canale completo di 2 Griglie in ghisa GJS500-7	18,52	
	4D11SGSA	7	Canale completo di 2 Griglie in ghisa GJS500-7 antitacco	20,98	
	4D11SP	8	Canale completo di Piastra Cieca in lamiera bugnata sp. 3 zincata a caldo rinforzata	19,39	

CON PROFILO SALVABORDO ZINCATO

L. Canale mm	Codice	Griglia	Descrizione del canale assemblato con griglia completo di accessori	Peso kg	Classe di portata
1000	4D12SLC	2	Canale completo di Griglia in lamiera stampata 12/10 zincata bordata a "C"	7,64	A 15
	4D12SG1	3	Canale completo di Griglia in pressato bordata a "C" 25x2-10x2 33x33 zincata a caldo	9,19	C 250
	4D12SG2	4	Canale completo di Griglia in pressato bordata a "C" 25x2-10x2 55x11 antitacco zincata a caldo	9,82	
	4D12SG3	5	Canale completo di Griglia in pressato bordata a "C" 25x2-10x2 33x11 antitacco zincata a caldo	10,78	
	4D12SGS	6	Canale completo di 2 Griglie in ghisa GJS500-7	21,16	D 400
	4D12SGSA	7	Canale completo di 2 Griglie in ghisa GJS500-7 antitacco	23,62	
	4D12SP	8	Canale completo di Piastra Cieca in lamiera bugnata sp. 3 zincata a caldo rinforzata	22,03	

CON PROFILO SALVABORDO IN ACCIAIO INOX AISI 304

L. Canale mm	Codice	Griglia	Descrizione del canale assemblato con griglia completo di accessori	Peso kg	Classe di portata
1000	4D13SLCI	2	Canale completo di Griglia in lamiera stampata 12/10 Inox AISI 304 bordata a "C"	7,64	A 15
	4D13SX1	3	Canale completo di Griglia in pressato bordata 25x2-10x2 33x33 AISI 304	9,46	C 250
	4D13SX2	4	Canale completo di Griglia in pressato bordata 25x2-10x2 55x11 antitacco AISI 304	10,06	
	4D13SX3	5	Canale completo di Griglia in pressato bordata 25x2-10x2 33x11 antitacco AISI 304	10,96	
	4D13SPI	8	Canale completo di Piastra Cieca in lamiera bugnata sp. 3 inox AISI 304 rinforzata	22,03	D 400
	4D13SX4	9	Canale completo di Griglia in pressato bordata 25x3-10x2 25x25 AISI 304	11,86	

Accessori Canale Plastic Fly 150

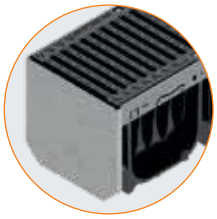
Testata per canali

Raccordi per canale

Kit di ancoraggio

Codice	Descrizione	Peso kg
4D10TI	Testata in lamiera inox AISI 304 spess.15/10 per canale Plastic Fly 150 senza profilo	1,12
4D11TI	Testata in lamiera inox AISI 304 spess.15/10 per canale Plastic Fly 150 con profilo	1,18
4D10RI	Raccordo in lamiera inox AISI 304 15/10 per canale Plastic Fly 150 senza profilo, Ø108 mm	1,85
4D11RI	Raccordo in lamiera inox AISI 304 spessore 15/10 per canale Plastic Fly 150 con profilo, Ø147 mm	1,93
4D10K	Kit di ancoraggio per griglie zincate	0,02
4D10V	Kit di ancoraggio per le griglie inox, ghisa e piastre zincate e inox	0,02

Canale Plastic Fly 150 senza griglia - Lunghezza 1000 mm

L. Canale mm	Codice	Descrizione	Passaggio acqua mm	Sezione di scolo cm²	Peso kg	Pezzi bancale
1000	4D10S	Canale in ABS Plastic Fly 150	150	216	2,44	35
	4D11S	Canale in ABS Plastic Fly 150 con profilo salvabordo in ABS	150	216	2,62	35
	4D12S	Canale in ABS Plastic Fly 150 con profilo salvabordo zincato	150	216	5,26	35
	4D13S	Canale in ABS Plastic Fly 150 con profilo inox AISI 304	150	216	5,26	35

GRIDIRON
BUILD YOUR CHANGES

CANALI IN ABS

PLASTIC FLY 150 Low

Larghezza griglia 200 mm

Canale in ABS disponibile in differenti modelli per l'alloggiamento della griglia: senza profilo, con profilo in ABS o con profilo metallico, secondo Normativa UNI EN 1433.
La vendita dei canali viene effettuata esclusivamente a bancali interi ed in abbinamento alle griglie.

Dimensioni Canale Plastic Fly 150 Low per tipologia di profilo impiegato

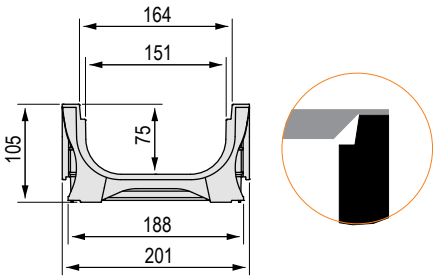

Senza profilo salvabordo
(valido solo per codice 4D1ASLA)

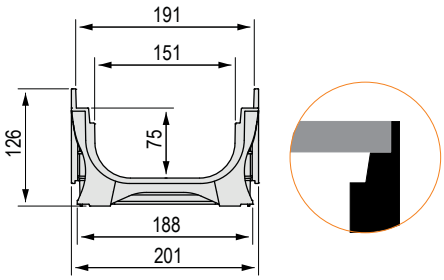

Con profilo salvabordo
IN ABS

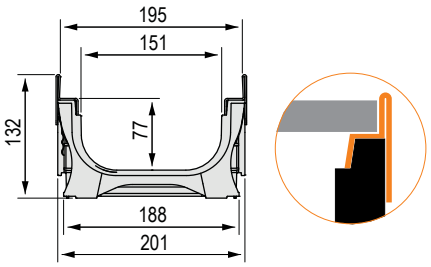

Con profilo salvabordo
IN ACCIAIO ZINCATO O INOX AISI 304

Griglie disponibili

1. Griglia autobloccante con feritoia 8mm, zincata, 12/10 **A 15**
2. Griglia con feritoia 8mm, bordata a "C" zincata o Inox, 12/10 **A 15**
3. Griglia in pressato, maglia 33x33, zincata o Inox **C 250**
4. Griglia in pressato, maglia 55x11 antitacco, zincata o Inox **C 250**
5. Griglia in pressato, maglia 33x11 antitacco, zincata o Inox **C 250**
6. Griglia in ghisa GJS500-7 **C 250** **D 400**
7. Griglia in ghisa GJS500-7 antitacco **C 250** **D 400**
8. Piastra in lamiera bugnata sp. 3, zincata o inox **C 250** **D 400**
9. Griglia in acciaio inox AISI 304, maglia 25x25 **D 400**

Canale Plastic Fly 150 Low completo di griglia - Lunghezza 1000 mm

SENZA PROFILO SALVABORDO

L. Canale mm	Codice	Griglia	Descrizione del canale assemblato con griglia completo di accessori	Peso kg	Classe di portata
1000	4D1ASLA	1	Canale completo di Griglia autobloccante in lamiera stampata a ponte 12/10 zincata	4,21	**A 15**

CON PROFILO SALVABORDO IN ABS

L. Canale mm	Codice	Griglia	Descrizione del canale assemblato con griglia completo di accessori	Peso kg	Classe di portata
1000	4D1BSLC	2	Canale completo di Griglia in lamiera stampata 12/10 zincata bordata a "C"	4,31	**A 15**
	4D1BSG1	3	Canale completo di Griglia in pressato bordata a "C" 25x2-10x2 33x33 zincata a caldo	5,86	**C 250**
	4D1BSG2	4	Canale completo di Griglia in pressato bordata a "C" 25x2-10x2 55x11 antitacco zincata a caldo	6,49	
	4D1BSG3	5	Canale completo di Griglia in pressato bordata a "C" 25x2-10x2 33x11 antitacco zincata a caldo	7,45	
	4D1BSGS	6	Canale completo di 2 Griglie in ghisa GJS500-7	17,83	
	4D1BSGSA	7	Canale completo di 2 Griglie in ghisa GJS500-7 antitacco	20,29	
	4D1BSP	8	Canale completo di Piastra Cieca in lamiera bugnata sp. 3 zincata a caldo rinforzata	18,7	

CON PROFILO SALVABORDO ZINCATO

L. Canale mm	Codice	Griglia	Descrizione del canale assemblato con griglia completo di accessori	Peso kg	Classe di portata
1000	4D1CSLC	2	Canale completo di Griglia in lamiera stampata 12/10 zincata bordata a "C"	6,97	A 15
	4D1CSG1	3	Canale completo di Griglia in pressato bordata a "C" 25x2-10x2 33x33 zincata a caldo	8,52	C 250
	4D1CSG2	4	Canale completo di Griglia in pressato bordata a "C" 25x2-10x2 55x11 antitacco zincata a caldo	9,15	
	4D1CSG3	5	Canale completo di Griglia in pressato bordata a "C" 25x2-10x2 33x11 antitacco zincata a caldo	10,11	
	4D1CSGS	6	Canale completo di 2 Griglie in ghisa GJS500-7	20,49	D 400
	4D1CSGSA	7	Canale completo di 2 Griglie in ghisa GJS500-7 antitacco	22,95	
	4D1CSP	8	Canale completo di Piastra Cieca in lamiera bugnata sp. 3 inox AISI 304 rinforzata	21,36	

CON PROFILO SALVABORDO IN ACCIAIO INOX AISI 304

L. Canale mm	Codice	Griglia	Descrizione del canale assemblato con griglia completo di accessori	Peso kg	Classe di portata
1000	4D1DSLCI	2	Canale completo di Griglia in lamiera stampata 12/10 Inox AISI 304 bordata a "C"	6,97	A 15
	4D1DSX1	3	Canale completo di Griglia in pressato bordata 25x2-10x2 33x33 AISI 304	8,79	C 250
	4D1DSX2	4	Canale completo di Griglia in pressato bordata 25x2-10x2 55x11 antitacco AISI 304	9,39	
	4D1DSX3	5	Canale completo di Griglia in pressato bordata 25x2-10x2 33x11 antitacco AISI 304	10,29	
	4D1DSPI	8	Canale completo di Piastra Cieca in lamiera bugnata sp. 3 inox AISI 304 rinforzata	21,36	D 400
	4D1DSX4	9	Canale completo di Griglia in pressato bordata 25x3-10x2 25x25 AISI 304	21,36	

Accessori Canale Plastic Fly 150 Low

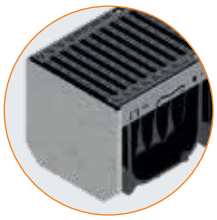
Testata per canali

Raccordi per canale

Kit di ancoraggio

Codice	Descrizione	Peso kg
4D1ATI	Testata in lamiera inox AISI 304 spess.15/10 per canale Plastic Fly 150 Low senza profilo	1,08
4D1BTI	Testata in lamiera inox AISI 304 spess.15/10 per canale Plastic Fly 150 Low con profilo	1,15
4D1ARI	Raccordo in lamiera inox AISI 304 15/10 per canale Plastic Fly 150 Low senza profilo, Ø60 mm	1,74
4D1BRI	Raccordo in lamiera inox AISI 304 spessore 15/10 per canale Plastic Fly 150 Low con profilo, Ø89 mm	1,83
4D10K	Kit di ancoraggio per griglie zincate	0,02
4D10V	Kit di ancoraggio per le griglie inox, ghisa, piastre zincate e inox	0,02

Canale Plastic Fly 150 Low senza griglia - Lunghezza 1000 mm

L. Canale mm	Codice	Descrizione	Passaggio acqua mm	Sezione di scolo cm²	Peso kg	Pezzi bancale
1000	4D1AS	Canale in ABS Plastic Fly 150 Low	150	106	1,77	55
	4D1BS	Canale in ABS Plastic Fly 150 Low con profilo salvabordo in ABS	150	106	1,93	55
	4D1CS	Canale in ABS Plastic Fly 150 Low con profilo salvabordo zincato	150	106	4,59	55
	4D1DS	Canale in ABS Plastic Fly 150 Low con profilo inox AISI 304	150	106	4,59	55

GRIDIRON
BUILD YOUR CHANGES

CANALI IN **ABS**

PLASTIC FLY 200

Larghezza griglia 250 mm

Canale in ABS disponibile in differenti modelli per l'alloggiamento della griglia: senza profilo, con profilo in ABS o con profilo metallico, secondo Normativa UNI EN 1433.
La vendita dei canali viene effettuata esclusivamente a bancali interi ed in abbinamento alle griglie.

Dimensioni Canale Plastic Fly 200 per tipologia di profilo impiegato

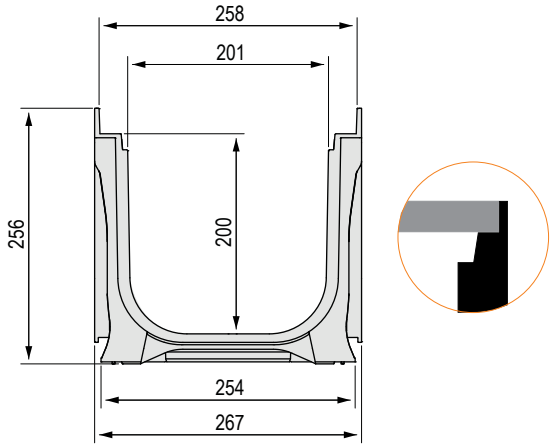

Con profilo salvabordo
IN ABS

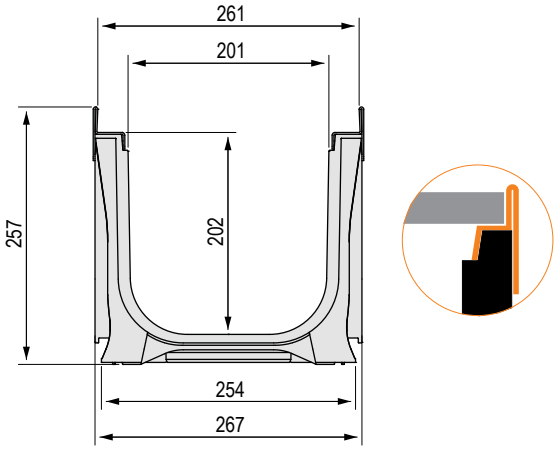

Con profilo salvabordo
IN ACCIAIO ZINCATO O INOX AISI 304

Griglie disponibili

1. Griglia in pressato, maglia 33x33, zincata o inox **C 250**
2. Griglia in pressato, maglia 55x11 antitacco, zincata o Inox **C 250**
3. Griglia in pressato, maglia 33x11 antitacco, zincata o Inox **C 250**
4. Griglia in ghisa GJS500-7 **C 250** **D 400**
5. Griglia in ghisa GJS500-7 antitacco **C 250** **D 400**
6. Piastra in lamiera bugnata sp. 3, zincata o inox **C 250** **D 400**
7. Griglia in acciaio inox AISI 304, maglia 25x25 **D 400**

Canale Plastic Fly 200 completo di griglia - Lunghezza 1000 mm

CON PROFILO SALVABORDO IN ABS

L. Canale mm	Codice	Griglia	Descrizione del canale assemblato con griglia completo di accessori	Peso kg	Classe di portata
1000	4D21SG1	1	Canale completo di Griglia in pressato bordata a "C" 25x2-10x2 33x33 zincata a caldo	10,12	C 250
	4D21SG2	2	Canale completo di Griglia in pressato bordata a "C" 25x2-10x2 55x11 antitacco zincata a caldo	11,05	
	4D21SG3	3	Canale completo di Griglia in pressato bordata a "C" 25x2-10x2 33x11 antitacco zincata a caldo	12,34	
	4D21SGS	4	Canale completo di 2 Griglie in ghisa GJS500-7	27,86	
	4D21SGSA	5	Canale completo di 2 Griglie in ghisa GJS500-7 antitacco	29,74	
	4D21SP	6	Canale completo di Piastra Cieca in lamiera bugnata sp. 3 zincata a caldo rinforzata	29,53	

CON PROFILO SALVABORDO ZINCATO

L. Canale mm	Codice	Griglia	Descrizione del canale assemblato con griglia completo di accessori	Peso kg	Classe di portata
1000	4D22SG1	1	Canale completo di Griglia in grigliato pressato bordata a "C" 25x2-10x2 33x33 zincata a caldo	12,75	C 250
	4D22SG2	2	Canale completo di Griglia in grigliato pressato bordata a "C" 25x2-10x2 55x11 antitacco zincata a caldo	13,68	
	4D22SG3	3	Canale completo di Griglia in grigliato pressato bordata a "C" 25x2-10x2 33x11 antitacco zincata a caldo	14,97	
	4D22SGS	4	Canale completo di Griglie in ghisa GJS500-7	30,49	D 400
	4D22SGSA	5	Canale completo di Griglie in ghisa GJS500-7 antitacco	32,37	
	4D22SP	6	Canale completo di Piastra Cieca in lamiera bugnata sp.3 zincata a caldo rinforzata	32,16	

CON PROFILO SALVABORDO IN ACCIAIO INOX AISI 304

L. Canale mm	Codice	Griglia	Descrizione del canale assemblato con griglia completo di accessori	Peso kg	Classe di portata
1000	4D23SX1	1	Canale completo di Griglia in pressato bordata 25x2-10x2 33x33 AISI 304	12,99	C 250
	4D23SX2	2	Canale completo di Griglia in pressato bordata 25x2-10x2 55x11 antitacco AISI 304	13,79	
	4D23SX3	3	Canale completo di Griglia in pressato bordata 25x2-10x2 33x11 antitacco AISI 304	14,99	
	4D23SPI	6	Canale completo di Piastra Cieca in lamiera bugnata sp. 3 inox AISI 304 rinforzata	33,32	D 400
	4D23SX4	7	Canale completo di Griglia in pressato bordata 25x3-10x2 25x25 AISI 304	16,19	

Accessori Canale Plastic Fly 200

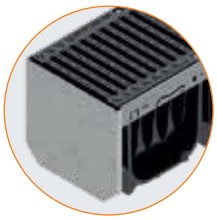
Testata per canali

Raccordi per canale

Kit di ancoraggio

Codice	Descrizione	Peso kg
4D21TI	Testata in lamiera inox AISI 304 spess.15/10 per canale Plastic Fly 200 con profilo	1,08
4D21RI	Raccordo in lamiera inox AISI 304 spessore 15/10 per canale Plastic Fly 200 con profilo, Ø168 mm	2,15
4D20K	Kit di ancoraggio per griglie zincate	0,02
4D20V	Kit di ancoraggio per le griglie inox, ghisa, piastre zincate e inox	0,02

Canale Plastic Fly 200 senza griglia - Lunghezza 1000 mm

L. Canale mm	Codice	Descrizione	Passaggio acqua mm	Sezione di scolo cm²	Peso kg	Pezzi bancale
1000	4D21S	Canale in ABS Plastic Fly 200 con profilo salvabordo in ABS	200	381	5,02	24
	4D22S	Canale in ABS Plastic Fly 200 con profilo salvabordo zincato	200	381	7,65	24
	4D23S	Canale in ABS Plastic Fly 200 con profilo inox AISI 304	200	381	7,69	24

GRIDIRON
BUILD YOUR CHANGES

CANALI IN **ABS**

PLASTIC FLY 200 Low

Larghezza griglia 250 mm

Canale in ABS disponibile in differenti modelli per l'alloggiamento della griglia: senza profilo, con profilo in ABS o con profilo metallico, secondo Normativa UNI EN 1433.
La vendita dei canali viene effettuata esclusivamente a bancali interi ed in abbinamento alle griglie.

Dimensioni Canale Plastic Fly 200 Low per tipologia di profilo impiegato

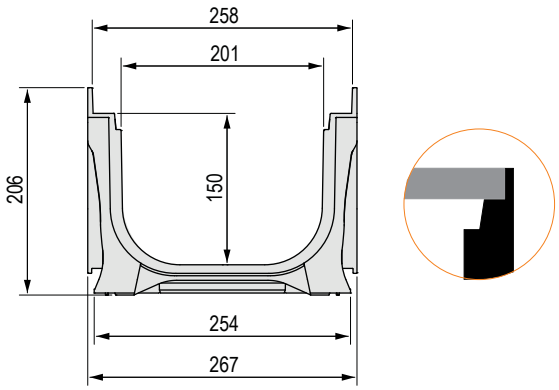

Con profilo salvabordo
IN ABS

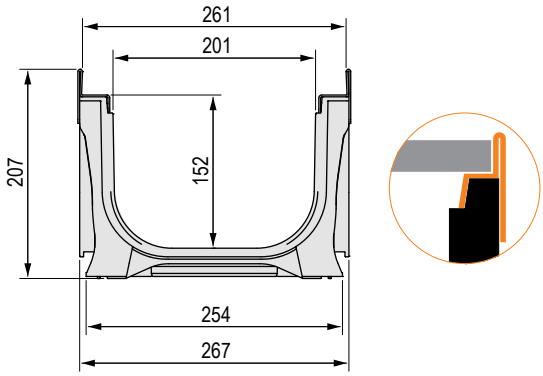

Con profilo salvabordo
IN ACCIAIO ZINCATO O INOX

Griglie disponibili

1. Griglia in pressato, maglia 33x33, zincata o inox **C 250**
2. Griglia in pressato, maglia 55x11 antitacco, zincata o Inox **C 250**
3. Griglia in pressato, maglia 33x11 antitacco, zincata o Inox **C 250**
4. Griglia in ghisa GJS500-7 **C 250** **D 400**
5. Griglia in ghisa GJS500-7 antitacco **C 250** **D 400**
6. Piastra in lamiera bugnata sp. 3, zincata o inox **C 250** **D 400**
7. Griglia in acciaio inox AISI 304, maglia 25x25 **D 400**

Canale Plastic Fly 200 Low completo di griglia - Lunghezza 1000 mm

CON PROFILO SALVABORDO IN ABS

L. Canale mm	Codice	Griglia	Descrizione del canale assemblato con griglia completo di accessori	Peso kg	Classe di portata
1000	4D2BSG1	1	Canale completo di Griglia in pressato bordata a "C" 25x2-10x2 33x33 zincata a caldo	8,77	C 250
	4D2BSG2	2	Canale completo di Griglia in pressato bordata a "C" 25x2-10x2 55x11 antitacco zincata a caldo	9,70	
	4D2BSG3	3	Canale completo di Griglia in pressato bordata a "C" 25x2-10x2 33x11 antitacco zincata a caldo	10,99	
	4D2BSGS	4	Canale completo di 2 Griglie in ghisa GJS500-7	26,51	
	4D2BSGSA	5	Canale completo di 2 Griglie in ghisa GJS500-7 antitacco	28,39	
	4D2BSP	6	Canale completo di Piastra Cieca in lamiera bugnata sp. 3 zincata a caldo rinforzata	28,18	

CON PROFILO SALVABORDO ZINCATO

L. Canale mm	Codice	Griglia	Descrizione del canale assemblato con griglia completo di accessori	Peso kg	Classe di portata
1000	4D2CSG1	1	Canale completo di Griglia in pressato bordata a "C" 25x2-10x2 33x33 zincata a caldo	11,43	C 250
	4D2CSG2	2	Canale completo di Griglia in pressato bordata a "C" 25x2-10x2 55x11 antitacco zincata a caldo	12,63	
	4D2CSG3	3	Canale completo di Griglia in pressato bordata a "C" 25x2-10x2 33x11 antitacco zincata a caldo	13,65	
	4D2CSGS	4	Canale completo di 2 Griglie in ghisa GJS500-7	29,17	D 400
	4D2CSGSA	5	Canale completo di 2 Griglie in ghisa GJS500-7 antitacco	31,06	
	4D2CSP	6	Canale completo di Piastra Cieca in lamiera bugnata sp. 3 zincata a caldo rinforzata	30,84	

CON PROFILO SALVABORDO IN ACCIAIO INOX AISI 304

L. Canale mm	Codice	Griglia	Descrizione del canale assemblato con griglia completo di accessori	Peso kg	Classe di portata
1000	4D2DSX1	1	Canale completo di Griglia in pressato bordata 25x2-10x2 33x33 AISI 304	11,63	C 250
	4D2DSX2	2	Canale completo di Griglia in pressato bordata 25x2-10x2 55x11 antitacco AISI 304	12,43	
	4D2DSX3	3	Canale completo di Griglia in pressato bordata 25x2-10x2 33x11 antitacco AISI 304	13,63	
	4D2DSPI	6	Canale completo di Piastra Cieca in lamiera bugnata sp. 3 inox AISI 304 rinforzata	30,84	D 400
	4D2DSX4	7	Canale completo di Griglia in pressato bordata 25x3-10x2 25x25 AISI 304	14,83	

Accessori Canale Plastic Fly 200 Low

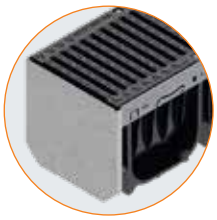
Testata per canali

Raccordi per canale

Kit di ancoraggio

Codice	Descrizione	Peso kg
4D2BTI	Testata in lamiera inox AISI 304 spess.15/10 per canale Plastic Fly 200 Low con profilo	1,08
4D2BRI	Raccordo in lamiera inox AISI 304 spessore 15/10 per canale Plastic Fly 200 Low con profilo, Ø147 mm	1,74
4D20K	Kit di ancoraggio per griglie zincate	0,02
4D20V	Kit di ancoraggio per le griglie inox, ghisa, piastre zincate e inox	0,02

Canale Plastic Fly 200 Low senza griglia - Lunghezza 1000 mm

L. Canale mm	Codice	Descrizione	Passaggio acqua mm	Sezione di scolo cm^2	Peso kg	Pezzi bancale
1000	4D2BS	Canale in ABS Plastic Fly 200 Low con profilo salvabordo in ABS	200	283	3,67	32
	4D2CS	Canale in ABS Plastic Fly 200 Low con profilo salvabordo zincato	200	283	6,34	32
	4D2DS	Canale in ABS Plastic Fly 200 Low con profilo inox AISI 304	200	283	6,34	32