Sistemi di drenaggio.

Canali in cemento armato

GRIDIRON®
BUILD YOUR CHANGES

GRIDIRON®

CANALI IN CEMENTO ARMATO

PAG. 4
SERIE K

PAG. 12
SERIE C

PAG. 20
SERIE XL

GRIDIRON®
BUILD YOUR CHANGES

CANALI IN CEMENTO ARMATO

I canali in cemento armato utilizzano l'efficace sistema brevettato di bloccaggio griglia. Robusti profili in ghisa inseriti nel cemento e collegati alla struttura metallica di armatura del canale, conferiscono alla struttura un'eccezionale resistenza e una finitura a vista perfettamente integrata con le griglie in ghisa.

Sono canali facili e veloci da installare, infatti le griglie in ghisa vengono inserite negli appositi ancoraggi e bloccate con un solo bullone in acciaio inox, per ogni griglia.

Questo consente sempre un'ispezione facile e rapida.
I canali serie "K" sono manufatti pronti per tutte le situazioni che richiedono grande portata e finiture adatte ad un contesto urbano di particolare pregio.

CLASSI DI PORTATA

Secondo la norma UNI EN 1433

F 900

SERIE K

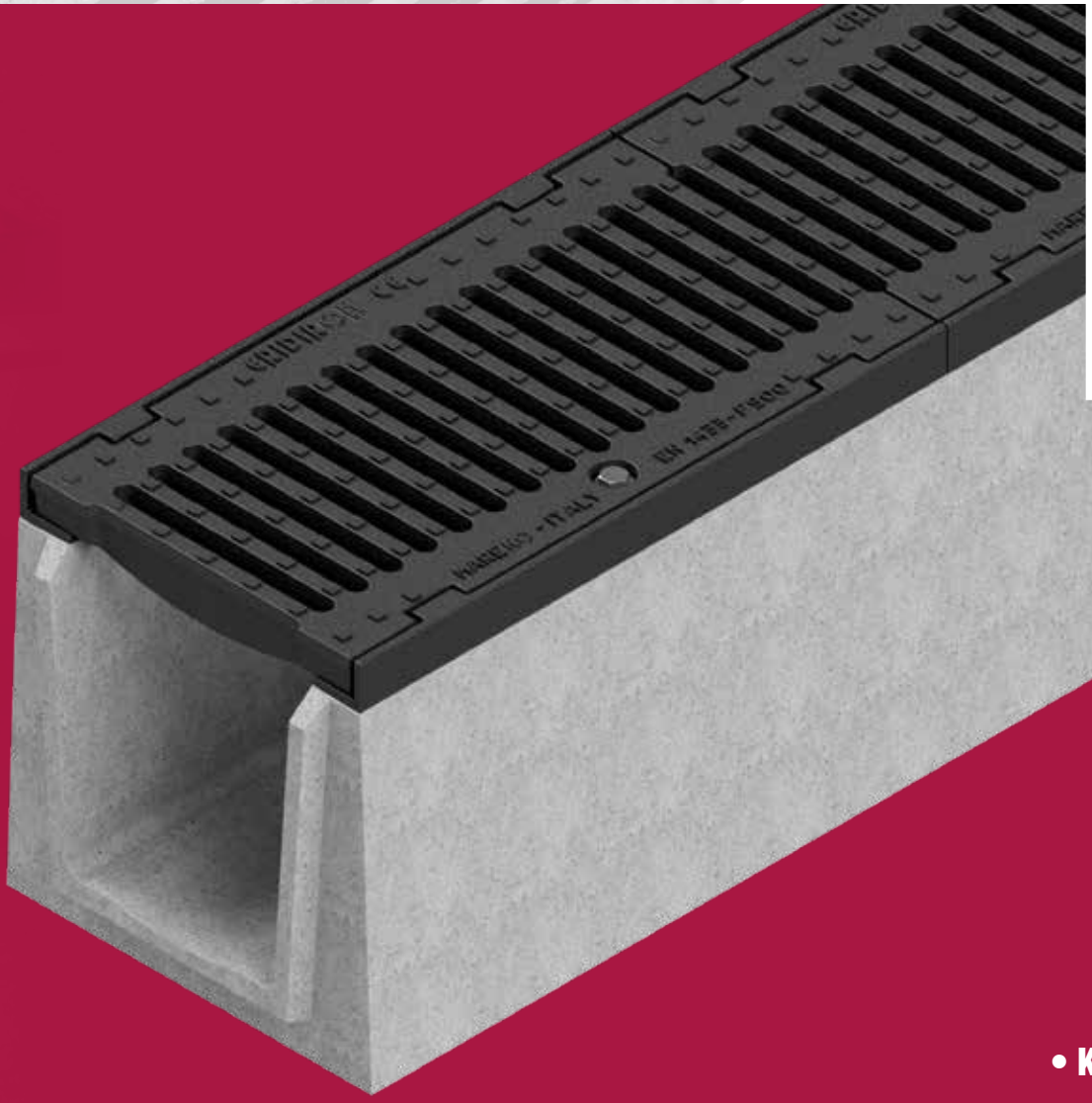

- K 170
- K 270 RIBASSATO
- K 350
- K 400

CANALI IN CEMENTO ARMATO

SERIE K

CARATTERISTICHE TECNICHE

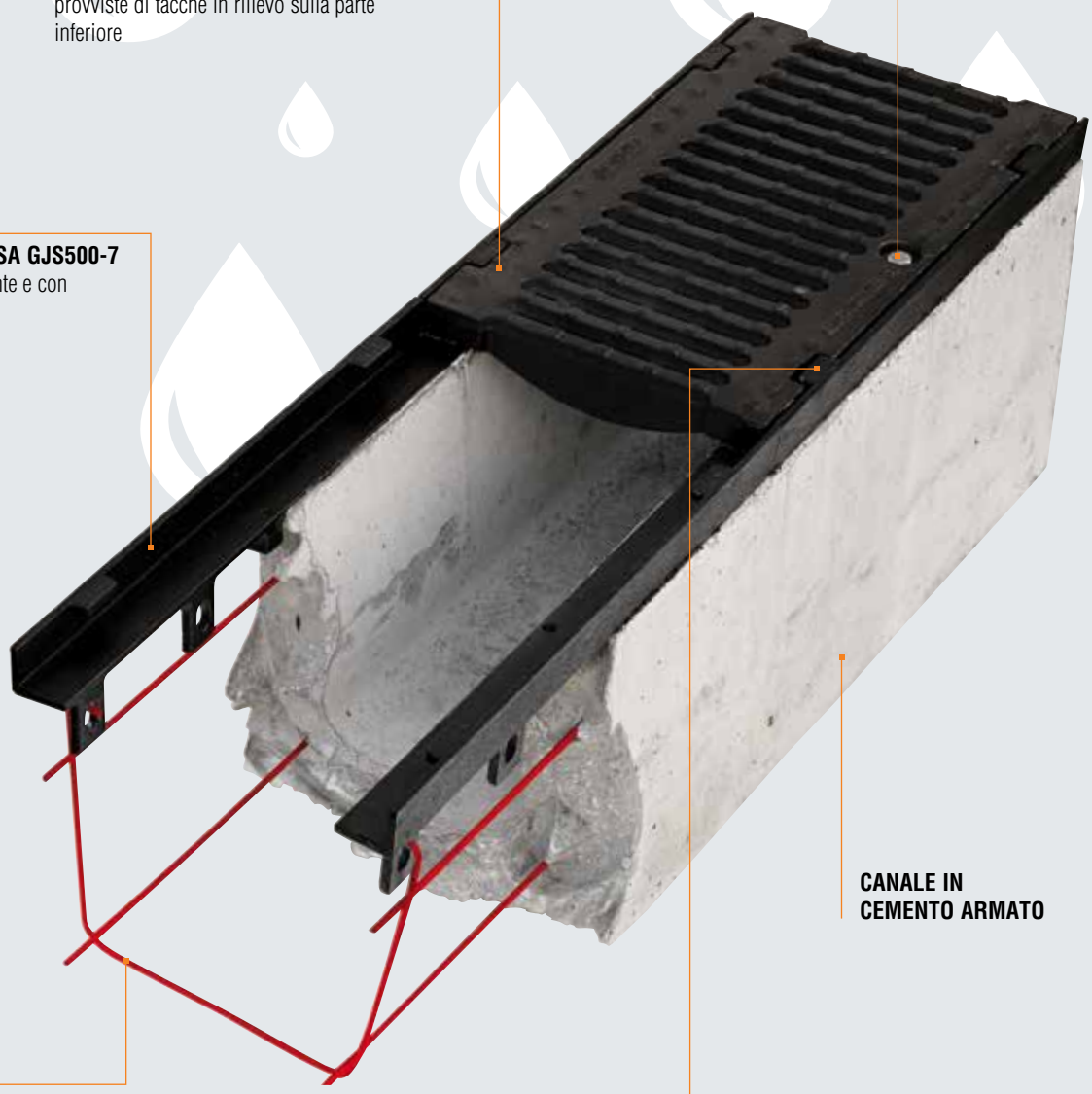

CANALI SERIE K

Resistenza alla compressione: **circa 600 kg/cmq**
Resistenza alla trazione: **circa 50 kg/cmq**
Assorbimento acqua: **tra 1 e 3%**

SISTEMA DI BLOCCAGGIO BREVETTATO
Robusti profili in ghisa inseriti nel cemento e collegati alla struttura metallica di armatura del canale, conferiscono alla struttura un'eccezionale resistenza e una finitura a vista perfettamente integrata con le griglie in ghisa.

CANALI IN CEMENTO ARMATO

SERIE K 170

Larghezza griglia 170 mm

Canale in cemento armato e griglia in ghisa GJS500-7 dotate di bloccaggio secondo Normativa UNI EN 1433. La vendita dei canali viene effettuata esclusivamente a bancali interi e in abbinamento alle griglie.

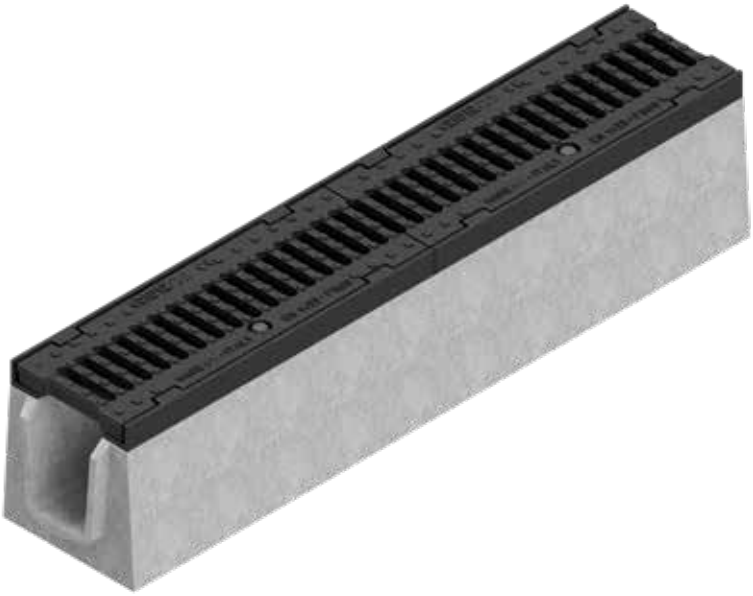

Dimensioni Canale Serie K 170

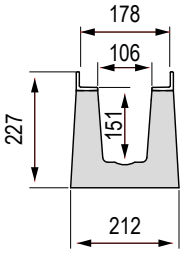

Griglia disponibile

Griglia in ghisa GJS500-7

F 900

Canale Serie K 170 completo di griglia - Lunghezza 1000 mm

L. Canale mm	Codice	Descrizione	Passaggio acqua mm	Sezione di scolo cm²	Peso kg	Pezzi bancale	Classe di portata
1000	4S05S	Canale in cemento armato con griglia da mm 172 in ghisa GJS500-7	106	135	95,58	20	**F 900**

Accessori Canale Serie K 170

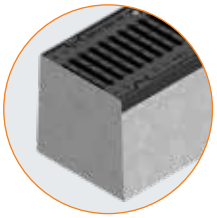

Testata destra

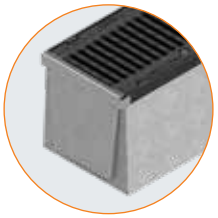

Testata sinistra

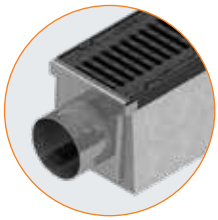

Raccordi per canali

Codice	Accessori	Peso kg
4S05TID	Testata destra di chiusura del canale lato femmina	0,35
4S05TIS	Testata sinistra di chiusura del canale lato maschio	0,35
4S05RI	Raccordo con tubo di scarico Ø76 mm	0,58
4S05SF	Canale con fondo forato Ø82 mm	95,00

CANALI IN CEMENTO ARMATO

SERIE K 270 ribassato

Larghezza griglia 270 mm

Canale in cemento armato e griglia in ghisa GJS500-7 dotate di bloccaggio secondo Normativa UNI EN 1433. La vendita dei canali viene effettuata esclusivamente a bancali interi ed in abbinamento alle griglie.

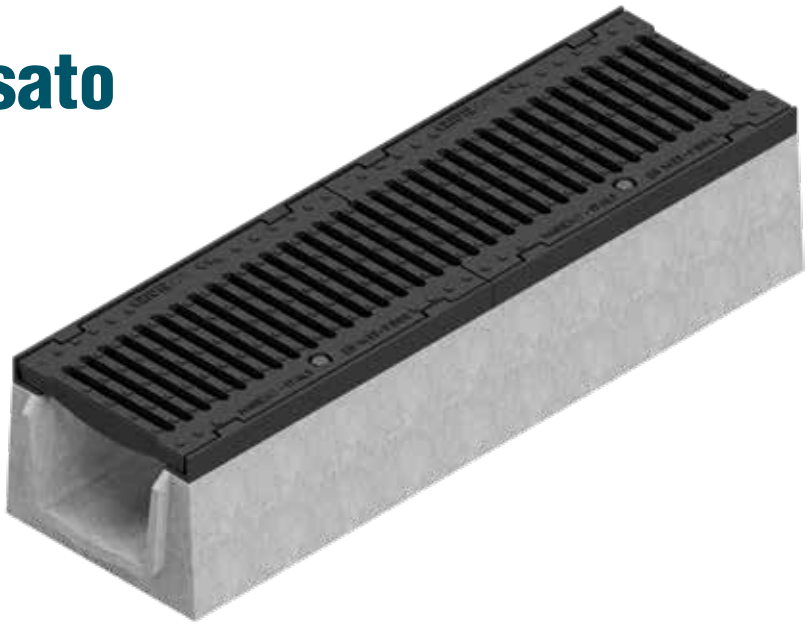

Dimensioni Canale Serie K 270 ribassato

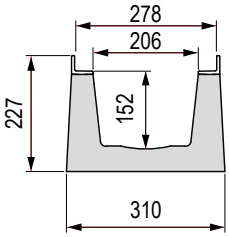

Griglia disponibile

Griglia in ghisa GJS500-7

F 900

Canale Serie K 270 ribassato completo di griglia - Lunghezza 1000 mm

L. Canale mm	Codice	Descrizione	Passaggio acqua mm	Sezione di scolo cm²	Peso kg	Pezzi bancale	Classe di portata
1000	4V06S	Canale in cemento armato con griglia da mm 272 in ghisa GJS500-7	206	201	115,70	15	**F 900**

Accessori Canale Serie K 270 ribassato

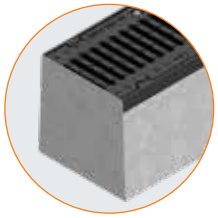

Testata destra

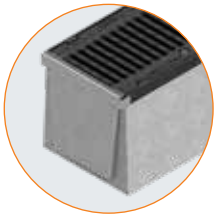

Testata sinistra

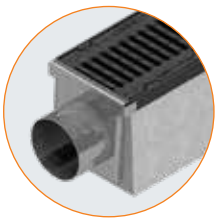

Raccordi per canali

Codice	Accessori	Peso kg
4V06TID	Testata destra di chiusura del canale lato femmina	0,72
4V06TIS	Testata sinistra di chiusura del canale lato maschio	0,72
4V06RI	Raccordo con tubo di scarico Ø156 mm	1,48
4V06SF	Canale con fondo forato Ø162 mm	114

CANALI IN CEMENTO ARMATO

SERIE K 350

Larghezza griglia 350 mm

Canale in cemento armato e griglia in ghisa GJS500-7 dotate di bloccaggio secondo Normativa UNI EN 1433.
La vendita dei canali viene effettuata esclusivamente a bancali interi ed in abbinamento alle griglie.

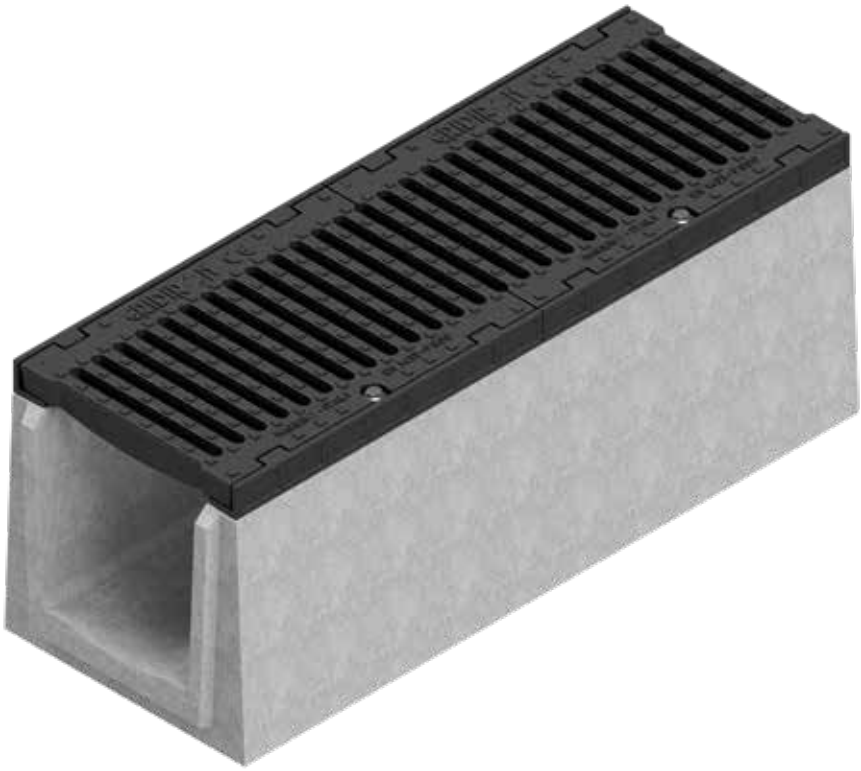

Dimensioni Canale Serie K 350

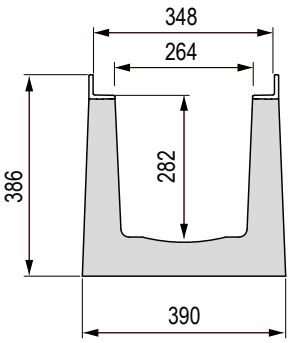

Griglia disponibile

Griglia in ghisa GJS500-7

F 900

Canale Serie K 350 completo di griglia - Lunghezza 1000 mm

L. Canale mm	Codice	Descrizione	Passaggio acqua mm	Sezione di scolo cm²	Peso kg	Pezzi bancale	Classe di portata
1000	4K05S	Canale in cemento armato con griglia da mm 350 in ghisa GJS500-7	264	691	242	9	**F 900**

Accessori Canale Serie K 350

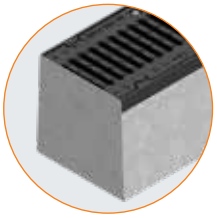

Testata destra

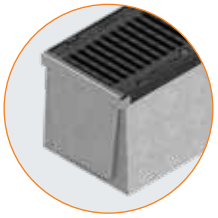

Testata sinistra

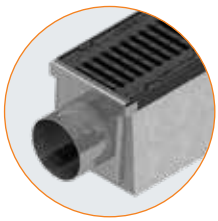

Raccordi per canali

Codice	Accessori	Peso kg
4K05TID	Testata destra di chiusura del canale lato femmina	1,06
4K05TIS	Testata sinistra di chiusura del canale lato maschio	1,06
4K05RI	Raccordo con tubo di scarico Ø204 mm	2,02
4K05SF	Canale con fondo forato Ø202 mm	238

CANALI IN CEMENTO ARMATO

SERIE K 400

Larghezza griglia 400 mm

Canale in cemento armato e griglia in ghisa GJS500-7 dotate di bloccaggio secondo Normativa UNI EN 1433.
La vendita dei canali viene effettuata esclusivamente a bancali interi ed in abbinamento alle griglie.

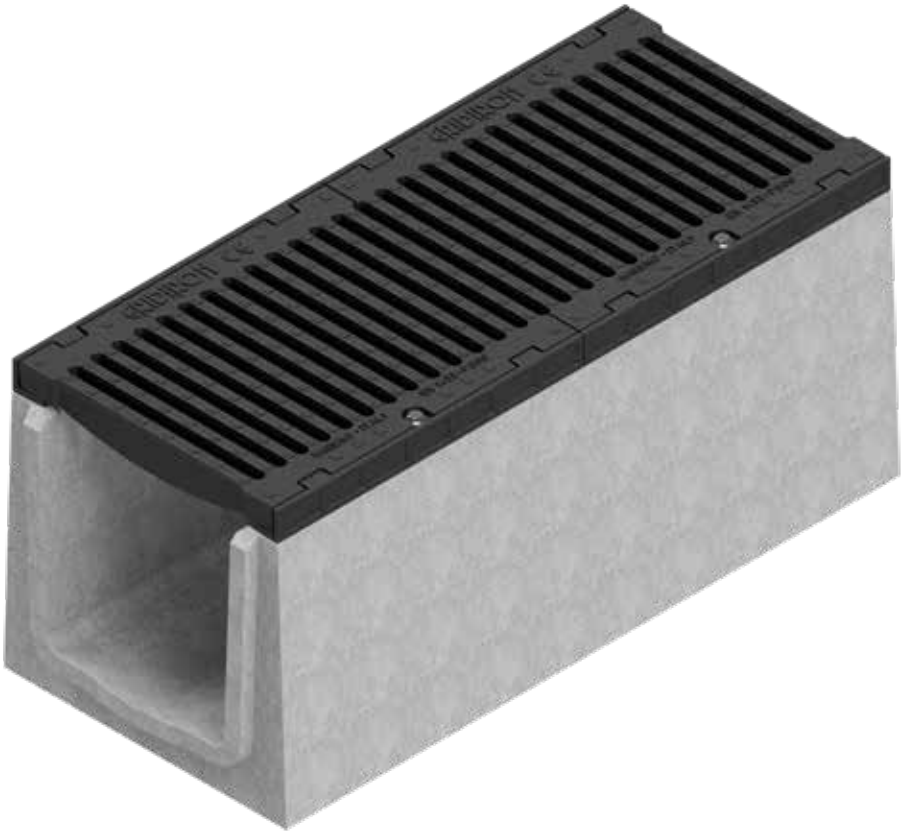

Dimensioni Canale Serie K 400

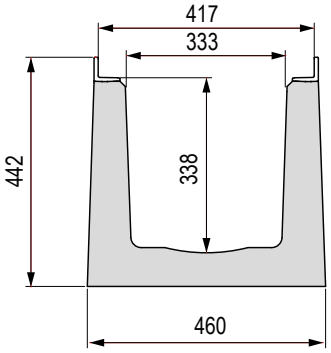

Griglia disponibile

Griglia in ghisa GJS500-7

F 900

Canale Serie K 400 completo di griglia - Lunghezza 1000 mm

L. Canale mm	Codice	Descrizione	Passaggio acqua mm	Sezione di scolo cm²	Peso kg	Pezzi bancale	Classe di portata
1000	4K10S	Canale in cemento armato con griglia da mm 400 in ghisa GJS500-7	333	977	302	6	**F 900**

Accessori Canale Serie K 400

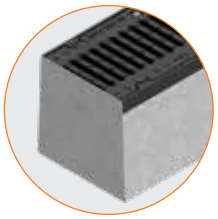

Testata destra

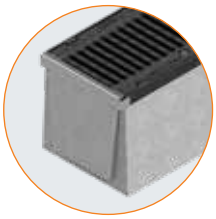

Testata sinistra

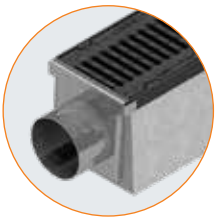

Raccordi per canali

Codice	Accessori	Peso kg
4K10TID	Testata destra di chiusura del canale lato femmina	1,36
4K10TIS	Testata sinistra di chiusura del canale lato maschio	1,36
4K10RI	Raccordo con tubo di scarico Ø204 mm	2,80
4K10SF	Canale con fondo forato Ø202 mm	298

CANALI IN CEMENTO ARMATO

Gli innovativi canali in cemento armato con profili zincati offrono una nuova prospettiva per tutti gli impieghi eccezionali. Le ampie dimensioni consentono infatti un notevole deflusso d'acqua e l'ottima resistenza permette il transito di mezzi pesanti.

Vengono proposti abbinati a:

1) griglie in elettrosaldato zincate a caldo
2) piastre in lamiera bugnata rinforzata con grigliato
3) coperchio in cemento armato (disponibile solo su richiesta)

Griglie e piastre vengono facilmente bloccate mediate bulloni inox forniti in dotazione garantendo la massima sicurezza.

CLASSI DI PORTATA

Secondo la norma UNI EN 1433

D 400

SERIE C

CANALI IN CEMENTO ARMATO

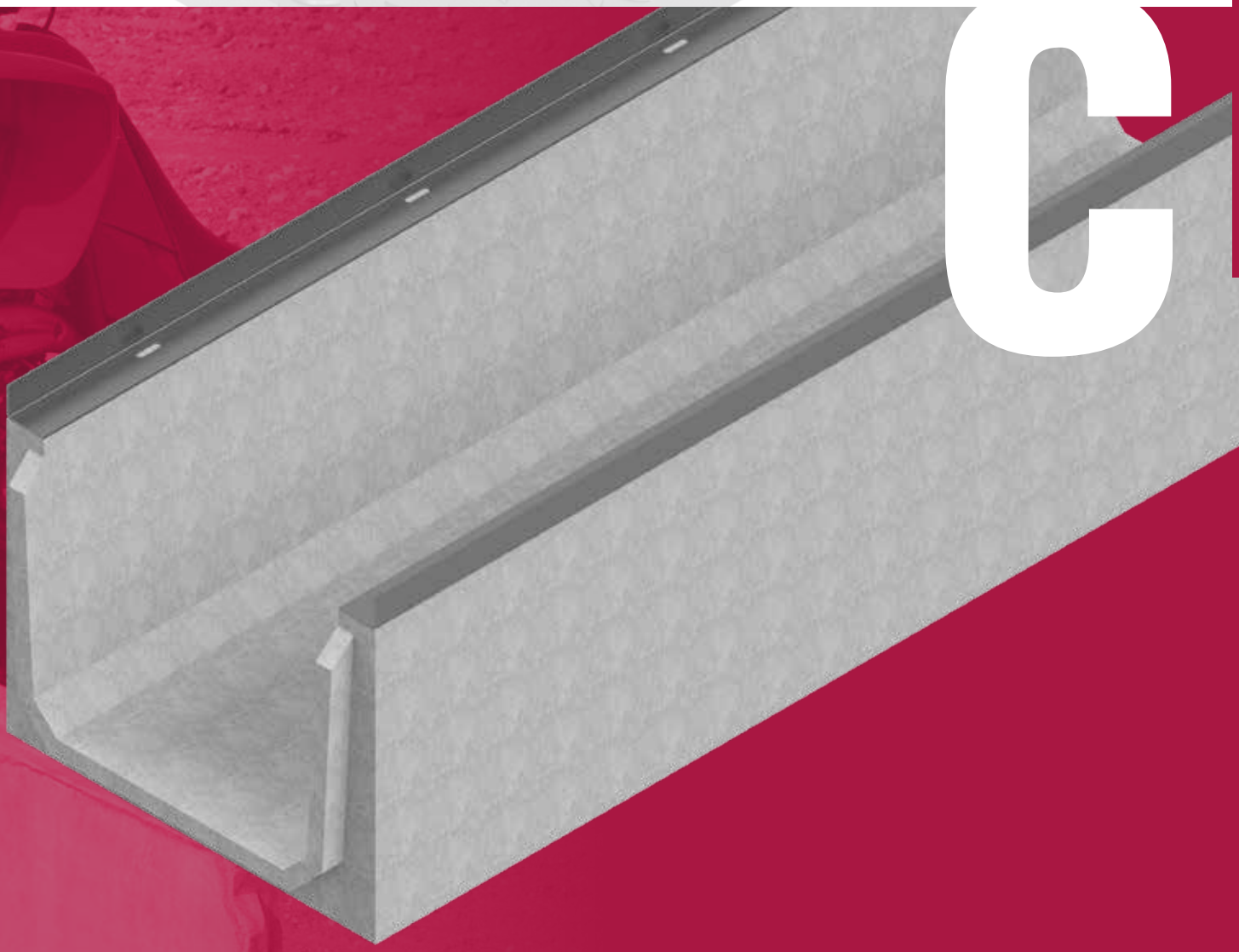

- C 500
- C 600
- C 700
- C 800

CANALI IN CEMENTO ARMATO

SERIE C

CARATTERISTICHE TECNICHE

VITI E DADI DI BLOCCAGGIO
Bloccaggio griglie e piastre in 4 punti, con apposite sedi previste per accogliere i bulloni in acciaio inox forniti in dotazione.

VARIETÀ DI COPERTURE,
griglie in elettrosaldato, piastra in lamiera bugnata o coperchio in cemento armato

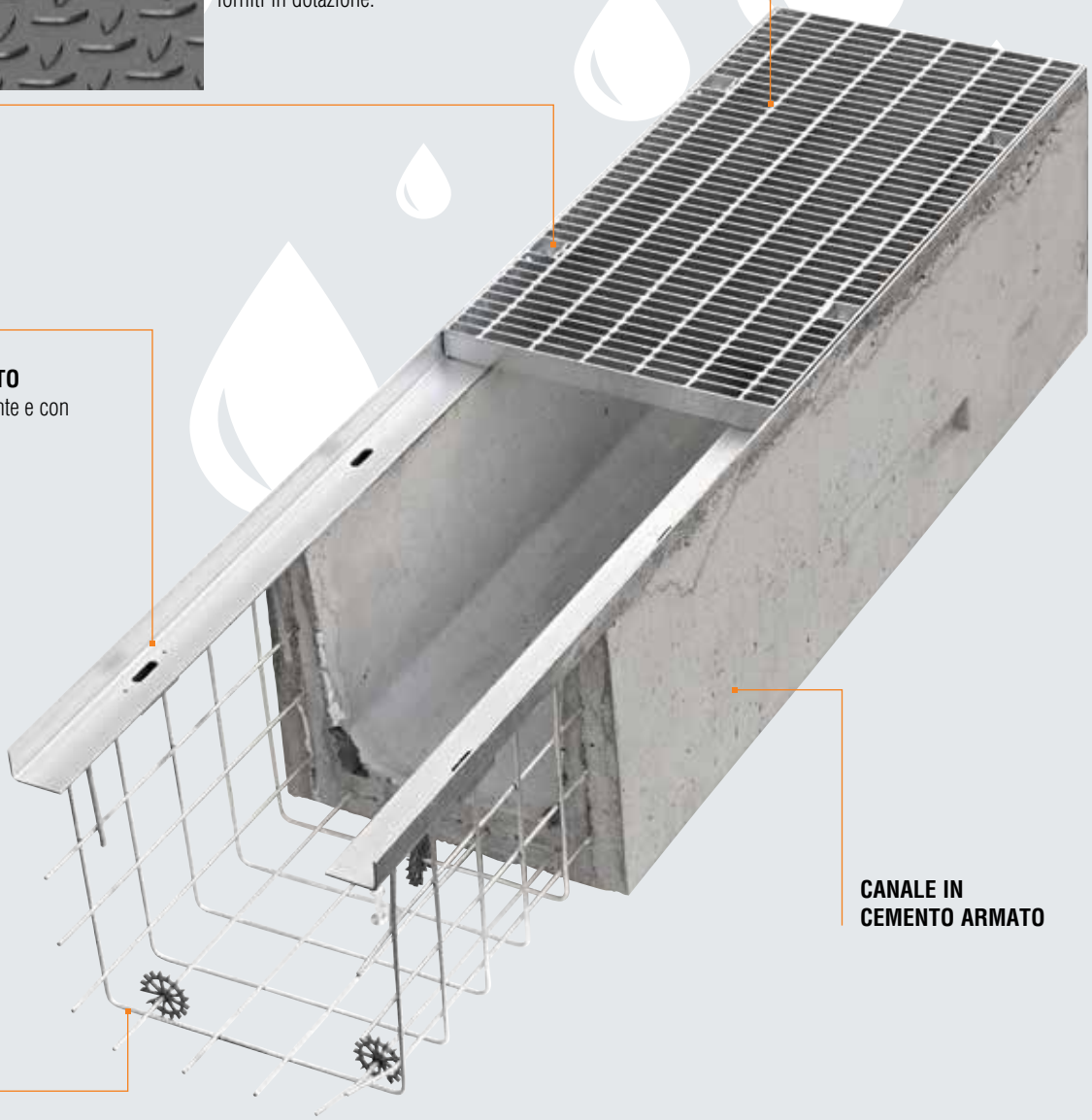

PROFILI IN ACCIAIO ZINCATO
ancorati lateralmente e con zanche

CANALE IN CEMENTO ARMATO

ARMATURA

ACCESORI PER CANALE SERIE C

Tutti i canali della serie "C" sono dotati di perni per sollevamento presenti in 3 punti del canale.
NB.: Il gancio non viene dato in dotazione

CANALI IN CEMENTO ARMATO

SERIE C 500

Larghezza griglia 500 mm

Canale in cemento armato con profili zincati secondo Normativa UNI EN 1433.
La vendita dei canali viene effettuata esclusivamente a bancali interi ed in abbinamento alle griglie.

Dimensioni Canale Serie C 500

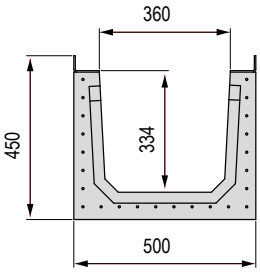

con profili zincati

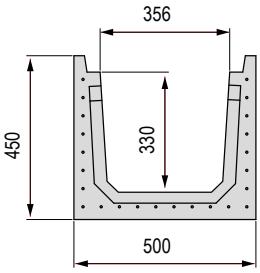

senza profili

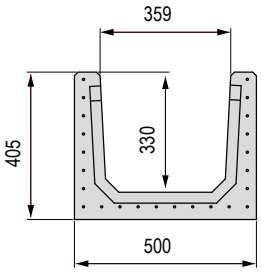

scolo acqua

Griglie disponibili NB: coperchio in cemento disponibile solo su richiesta

1

Griglia in elettrosaldato maglia 22x76, zincata
D 400

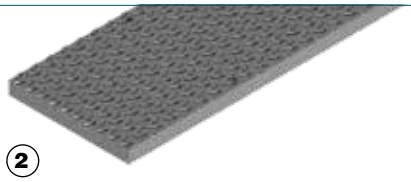

2

Piastra in lamiera bugnata sp. 5 rinforzata con grigliato, zincata
D 400

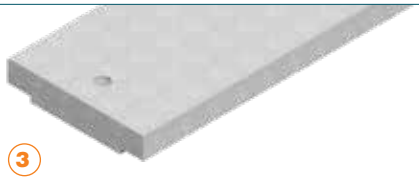

3

Coperchio in cemento armato
B 125

L. Griglia mm	Codice	Griglia	Descrizione griglie complete di accessori per canale C 500	Peso kg	Classe di portata
1000	4W00G	1	Griglia in elettrosaldato 40x4 22x76 zincata completa di bulloneria inox	31,90	**D 400**
	4W00P	2	Piastra in lamiera bugnata sp. 5 rinforzata con grigliato zincato completa di bulloneria inox	35,50	
	4WA0C	3	Coperchio cieco in calcestruzzo armato solo per canale scolo acqua	75,00	**B 125**

Canale Serie C 500 senza griglia

L. Canale mm	Codice	Descrizione	Passaggio acqua mm	Sezione di scolo cm²	Peso kg	Pezzi bancale
2000	4W01S	Canale in cemento armato **con profili zincati** (abbinare 2 griglie o piastre L=1000 mm)	360	1099	478	4
	4WN1S	Canale in cemento armato **senza profili zincati** (abbinare 2 griglie o piastre L=1000 mm)	356	1099	488	4
	4WA1S	Canale in cemento armato **scolo acqua** (abbinare 2 coperchi in cls armato L=1000 mm)	359	1099	468	4
1000	4W00S	Canale in cemento armato **con profili zincati**	360	1099	239	6
	4WN0S	Canale in cemento armato **senza profili zincati**	356	1099	244	6
	4WA0S	Canale in cemento armato **scolo acqua**	359	1099	234	6

LAVORAZIONE AGGIUNTIVA SU RICHIESTA

Codice	Accessori	Peso kg
	Foratura fondo canale Ø202 mm	

CANALI IN CEMENTO ARMATO

SERIE C 600

Larghezza griglia 600 mm

Canale in cemento armato con profili zincati secondo Normativa UNI EN 1433.
La vendita dei canali viene effettuata esclusivamente a bancali interi ed in abbinamento alle griglie.

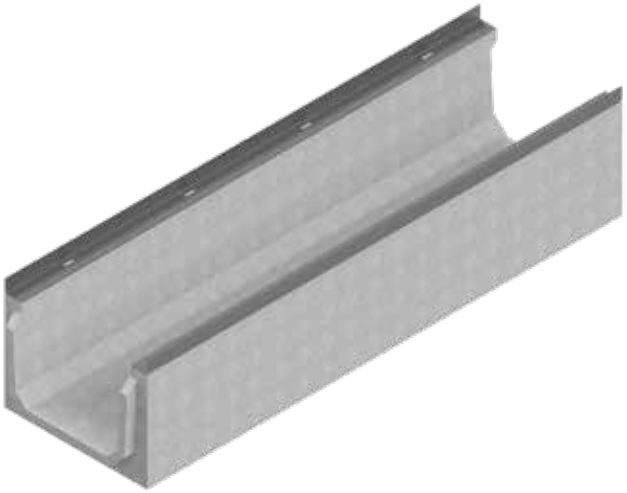

Dimensioni Canale Serie C 600

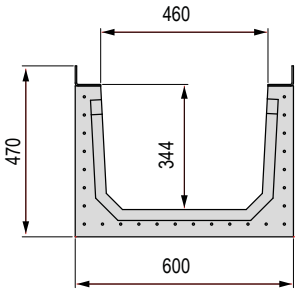

con profili zincati

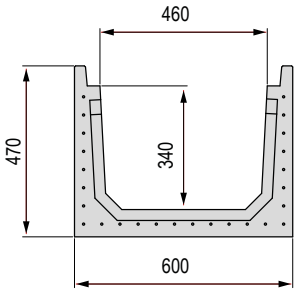

senza profili

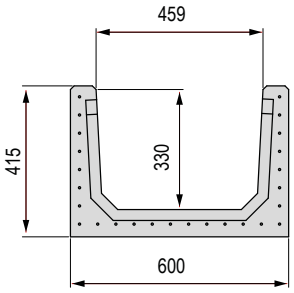

scolo acqua

Griglie disponibili NB: coperchio in cemento disponibile solo su richiesta

(1) Griglia in elettrosaldato maglia 22x76, zincata
D 400

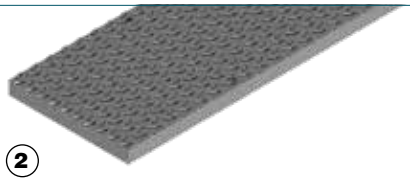

(2) Piastra in lamiera bugnata sp. 5 rinforzata con grigliato, zincata
D 400

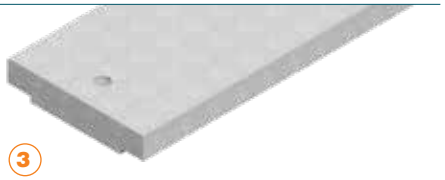

(3) Coperchio in cemento armato
B 125

L. Griglia mm	Codice	Griglia	Descrizione griglie complete di accessori per canale C 600	Peso kg	Classe di portata
1000	4X00G	(1)	Griglia in elettrosaldato 50x4 22x76 zincata completa di bulloneria inox	50,30	**D 400**
	4X00P	(2)	Piastra in lamiera bugnata sp. 5 rinforzata con grigliato zincato completa di bulloneria inox	54,00	
	4XA06	(3)	Coperchio cieco in calcestruzzo armato solo per canale scolo acqua	135,66	**B 125**

Canale Serie C 600 senza griglia

L. Canale mm	Codice	Descrizione	Passaggio acqua mm	Sezione di scolo cm²	Peso kg	Pezzi bancale
2000	4X01S	Canale in cemento armato **con profili zincati** (abbinare 2 griglie o piastre L=1000 mm)	460	1437	525	3
	4XN1S	Canale in cemento armato **senza profili zincati** (abbinare 2 griglie o piastre L=1000 mm)	460	1437	543	3
	4XA1S	Canale in cemento armato **scolo acqua** (abbinare 2 coperchi in cls armato L=1000 mm)	459	1437	519	3
1000	4X00S	Canale in cemento armato **con profili zincati**	460	1437	260	4
	4XN0S	Canale in cemento armato **senza profili zincati**	460	1437	271,5	4
	4XA0S	Canale in cemento armato **scolo acqua**	459	1437	259,5	4

LAVORAZIONE AGGIUNTIVA SU RICHIESTA

Codice	Accessori	Peso kg
	Foratura fondo canale Ø317 mm	

CANALI IN CEMENTO ARMATO

SERIE C 700

Larghezza griglia 700 mm

Canale in cemento armato con profili zincati secondo Normativa UNI EN 1433.
La vendita dei canali viene effettuata esclusivamente a bancali interi ed in abbinamento alle griglie.

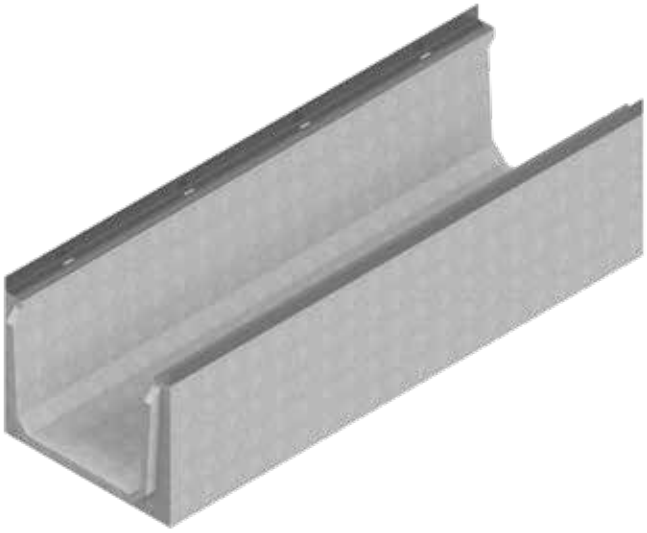

Dimensioni Canale Serie C 700

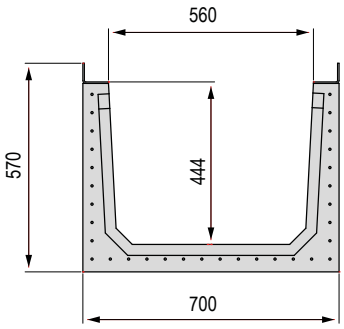

con profili zincati

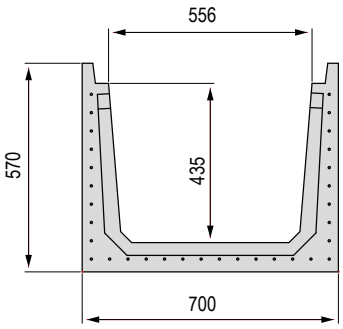

senza profili

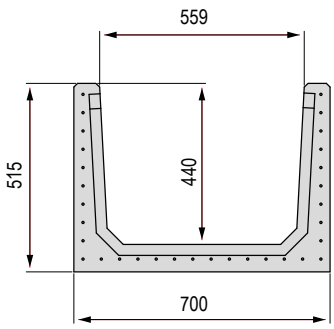

scolo acqua

Griglie disponibili NB: coperchio in cemento disponibile solo su richiesta

1

Griglia in elettrosaldato maglia 22x76, zincata
D 400

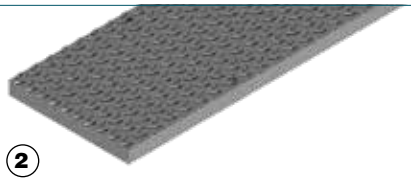

2

Piastra in lamiera bugnata sp. 5 rinforzata con grigliato, zincata
D 400

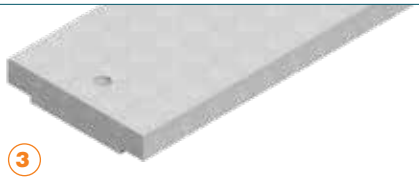

3

Coperchio in cemento armato
B 125

L. Griglia mm	Codice	Griglia	Descrizione griglie complete di accessori per canale C 700	Peso kg	Classe di portata
1000	4Y00G	1	Griglia in elettrosaldato 50x4 22x76 zincata completa di bulloneria inox	57,90	D 400
	4Y00P	2	Piastra in lamiera bugnata sp. 5 rinforzata con grigliato zincato completa di bulloneria inox	59,86	
	4YA06	3	Coperchio cieco in calcestruzzo armato solo per canale scolo acqua	159,66	B 125

Canale Serie C 700 senza griglia

L. Canale mm	Codice	Descrizione	Passaggio acqua mm	Sezione di scolo cm²	Peso kg	Pezzi bancale
2000	4Y01S	Canale in cemento armato **con profili zincati** (abbinare 2 griglie o piastre L=1000 mm)	560	2256	652	2
	4YN1S	Canale in cemento armato **senza profili zincati** (abbinare 2 griglie o piastre L=1000 mm)	556	2256	660	2
	4YA1S	Canale in cemento armato **scolo acqua** (abbinare 2 coperchi in cls armato L=1000 mm)	559	2256	646	2
1000	4Y00S	Canale in cemento armato **con profili zincati**	560	2256	316	4
	4YN0S	Canale in cemento armato **senza profili zincati**	556	2256	330	4
	4YA0S	Canale in cemento armato **scolo acqua**	559	2256	323	4

LAVORAZIONE AGGIUNTIVA SU RICHIESTA

Codice	Accessori	Peso kg
	Foratura fondo canale Ø402 mm	

CANALI IN CEMENTO ARMATO

SERIE C 800

Larghezza griglia 800 mm

Canale in cemento armato con profili zincati secondo Normativa UNI EN 1433.
La vendita dei canali viene effettuata esclusivamente a bancali interi ed in abbinamento alle griglie.

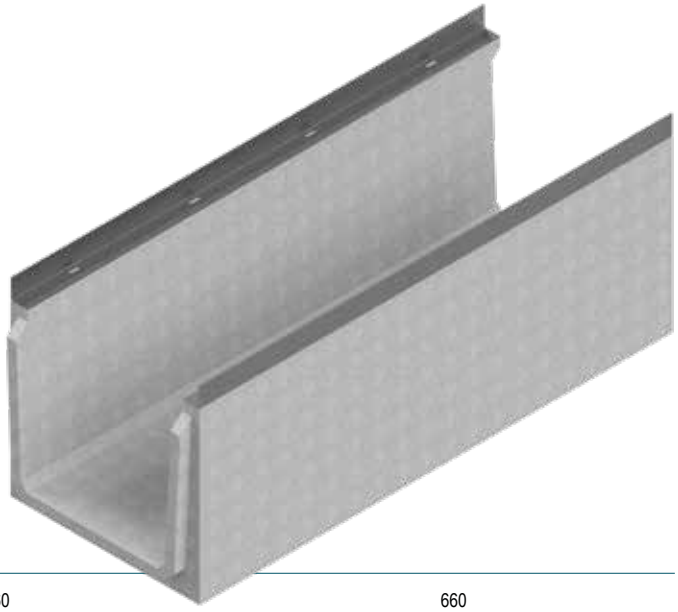

Dimensioni Canale Serie C 800

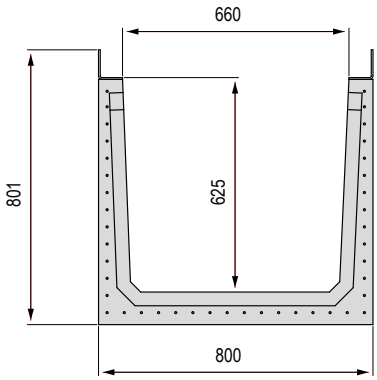

con profili zincati

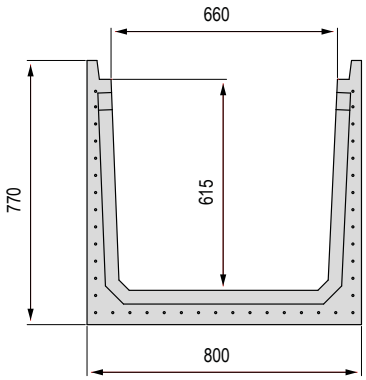

senza profili

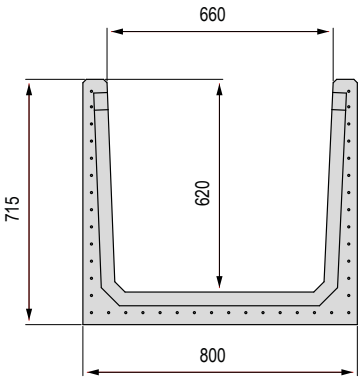

scolo acqua

Griglie disponibili NB: coperchio in cemento disponibile solo su richiesta

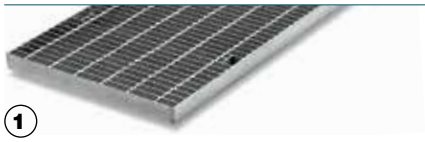

(1) Griglia in pressato maglia 25x66, zincata **D 400**

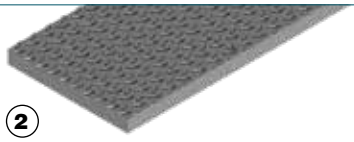

(2) Piastra in lamiera bugnata sp. 5 rinforzata con grigliato, zincata **D 400**

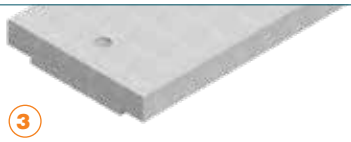

(3) Coperchio in cemento armato **B 125**

L. Griglia mm	Codice	Griglia	Descrizione griglie complete di accessori per canale C 800	Peso kg	Classe di portata
1000	4J00G	(1)	Griglia in pressato 80x4 25x66 zincata completa di bulloneria inox	77,30	**D 400**
	4J00P	(2)	Piastra in lamiera bugnata sp. 5 rinforzata con grigliato zincato completa di bulloneria inox	68,40	
	4JA0C	(3)	Coperchio cieco in calcestruzzo armato solo per canale scolo acqua	182,47	**B 125**

Canale Serie C 800 senza griglia

L. Canale mm	Codice	Descrizione	Passaggio acqua mm	Sezione di scolo cm²	Peso kg	Pezzi bancale
2000	4J01S	Canale in cemento armato **con profili zincati** (abbinare 2 griglie o piastre L=1000 mm)	660	3773	910	sfuso
	4JN1S	Canale in cemento armato **senza profili zincati** (abbinare 2 griglie o piastre L=1000 mm)	660	3773	920	sfuso
	4JA1S	Canale in cemento armato **scolo acqua** (abbinare 2 coperchi in cls armato L=1000 mm)	660	3773	738	sfuso
1000	4J00S	Canale in cemento armato **con profili zincati**	660	3773	372	sfuso
	4JN0S	Canale in cemento armato **senza profili zincati**	660	3773	377	sfuso
	4JA0S	Canale in cemento armato **scolo acqua**	660	3773	369	sfuso

LAVORAZIONE AGGIUNTIVA SU RICHIESTA

Codice	Accessori	Peso kg
	Foratura fondo canale Ø402 mm	

CANALI IN CEMENTO ARMATO

Canali specifici per il drenaggio di grandi superfici come aeroporti, interporti, porti, ecc.
La gamma XL è realizzata con cemento ed inerti di altissima qualità e resistenza, vibrati in casseri metallici in modo da avere le migliori prestazioni del cemento in fase di stagionatura (dettagli molto importanti ai fini della resistenza alla compressione del cemento).

L'armatura interna, gli spessori del manufatto che ricordiamo è un unico elemento da 5 metri lineari disponibile in 4 diverse altezze, la qualità della ghisa sferoidale e dei telai annegati ed assicurati all'armatura, permettono a Gridiron di certificare il prodotto in classe F 900 autoportante "I" e di superare tutti i test richiesti dalla normativa UNI EN1433.

CLASSI DI PORTATA

Secondo la norma UNI EN 1433

F 900

SERIE XL

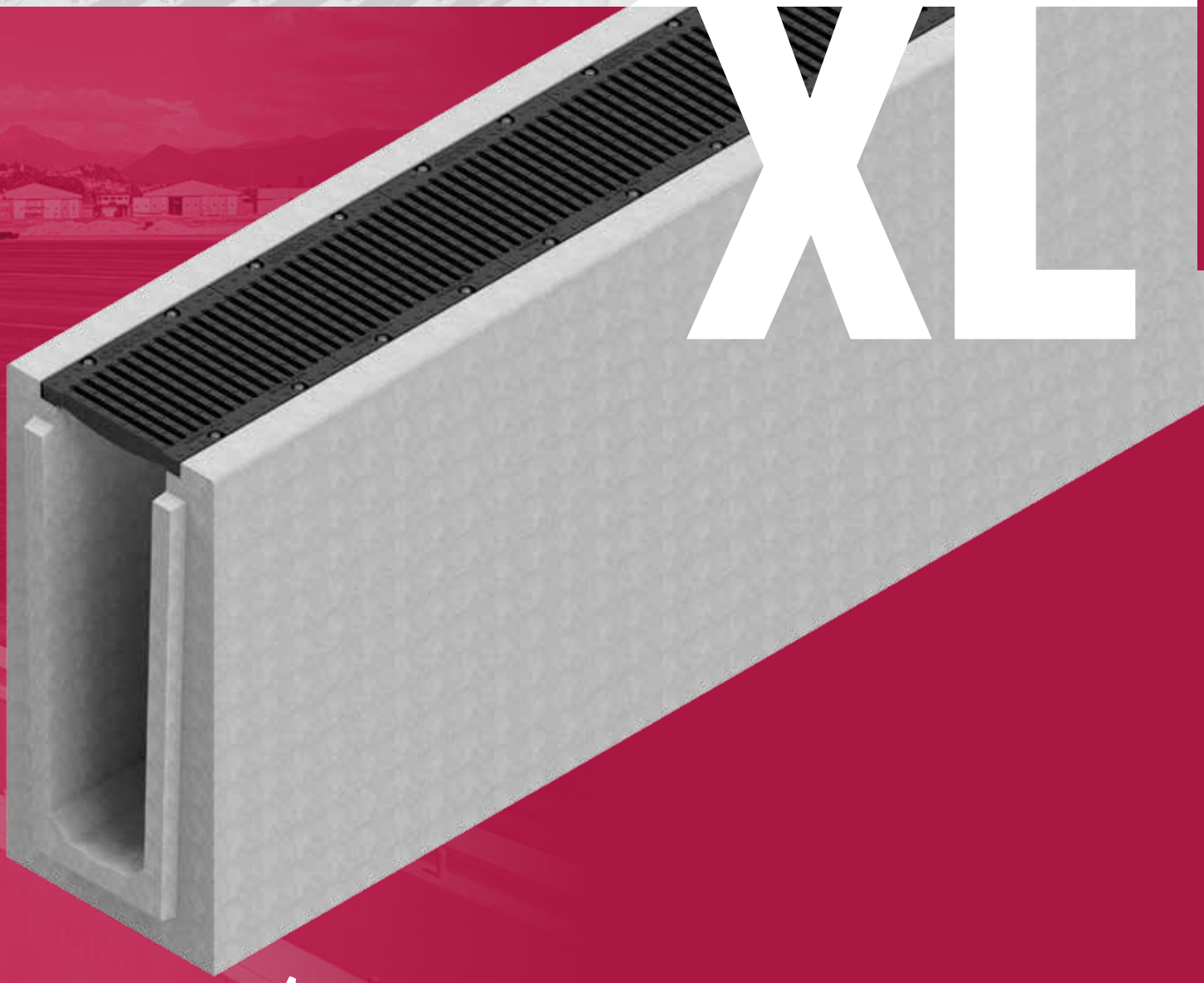

• XL 410

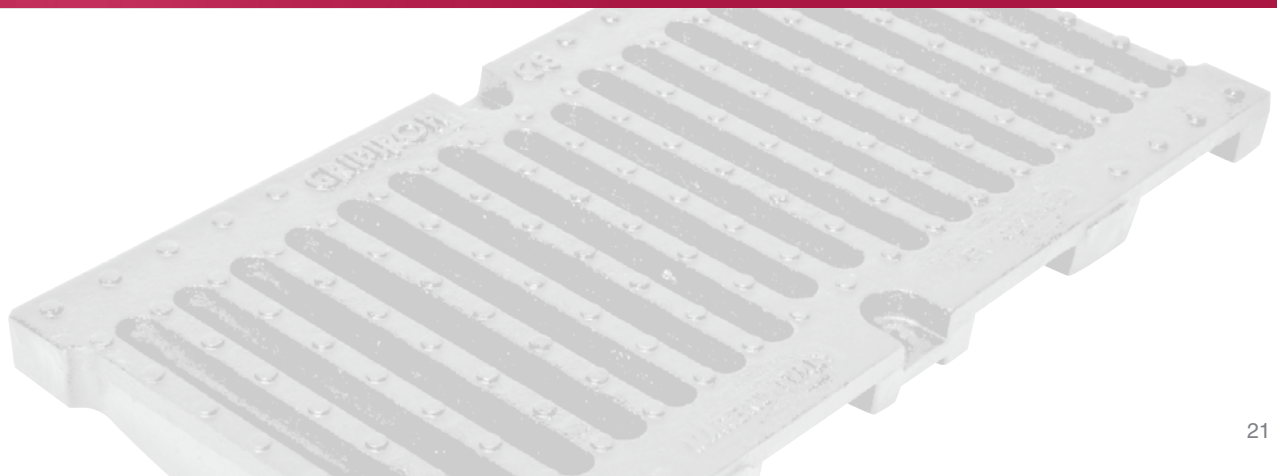

CANALI IN CEMENTO ARMATO

SERIE XL

CARATTERISTICHE TECNICHE

VITI E DADI DI BLOCCAGGIO
in acciaio Inox

GRIGLIE IN GHISA SFEROIDALE

ARMATURA INTERNA

5000

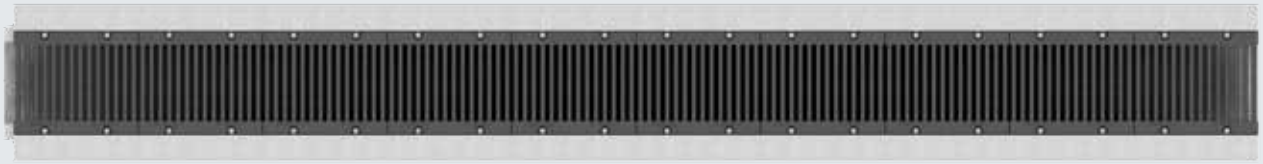

CANALI IN CEMENTO ARMATO

SERIE XL 410

Larghezza griglia 410 mm

Canale in cemento armato autoportante Tipo “I”,
con profili zincati secondo Normativa UNI EN 1433.

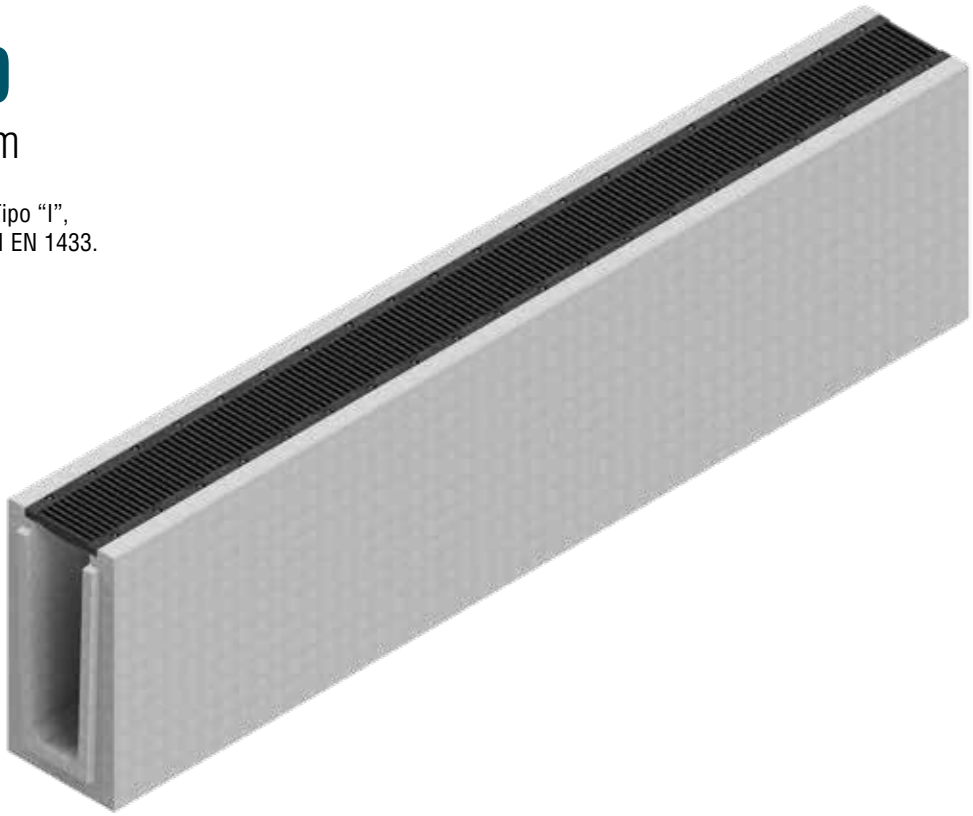

Dimensioni Canale Serie XL 410

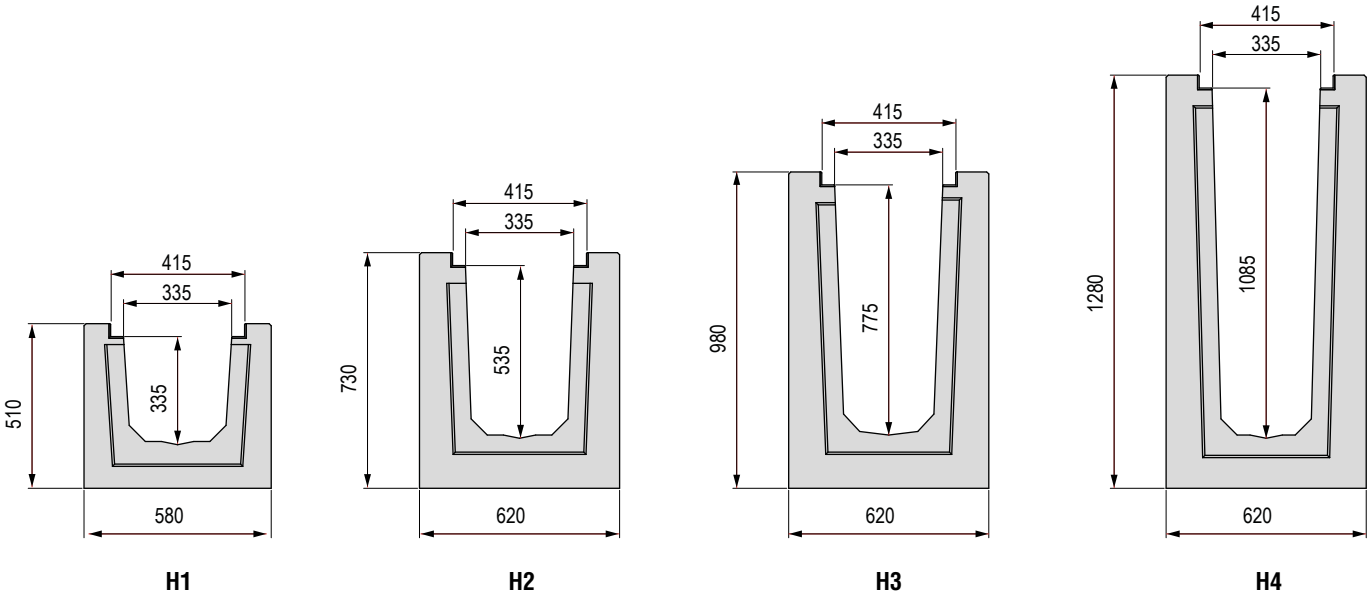

Canale Serie XL 410 completo di griglia

L. Canale mm	Codice	Descrizione	Passaggio acqua mm	Sezione di scolo cm²	Peso kg	Classe di portata
5000	4XLM0SGS	Canale in cemento armato autoportante tipo “I” con profili zincati H1 completo di 10 griglie in ghisa GJS500-7	335	987	2590	F 900
	4XLM1SGS	Canale in cemento armato autoportante tipo “I” con profili zincati H2 completo di 10 griglie in ghisa GJS500-7	335	1617	3784	
	4XLM2SGS	Canale in cemento armato autoportante tipo “I” con profili zincati H3 completo di 10 griglie in ghisa GJS500-7	335	2334	4785	
	4XLM3SGS	Canale in cemento armato autoportante tipo “I” con profili zincati H4 completo di 10 griglie in ghisa GJS500-7	335	3256	6000	